«ՎԱՍԱՐՏ» ՍՊԸ

ՀՀ ՎԱՅՈՑ ՁՈՐԻ ՄԱՐԶ, ՀՈՐՍ ԲՆԱԿԱՎԱՅՐԻ,ՉԵՍԱՐ ՕՐԲԵԼՅԱՆԻ ՊԱԼԱՏԻ ԵՎ ԵԿԵՂԵՑՈՒ ՎԵՐԱԿԱՆԳՆՄԱՆ ԵՎ ՏԱՐԱԾՔԻ ԲԱՐԵԿԱՐԳՄԱՆ ՆԱԽԱԳԻԾ

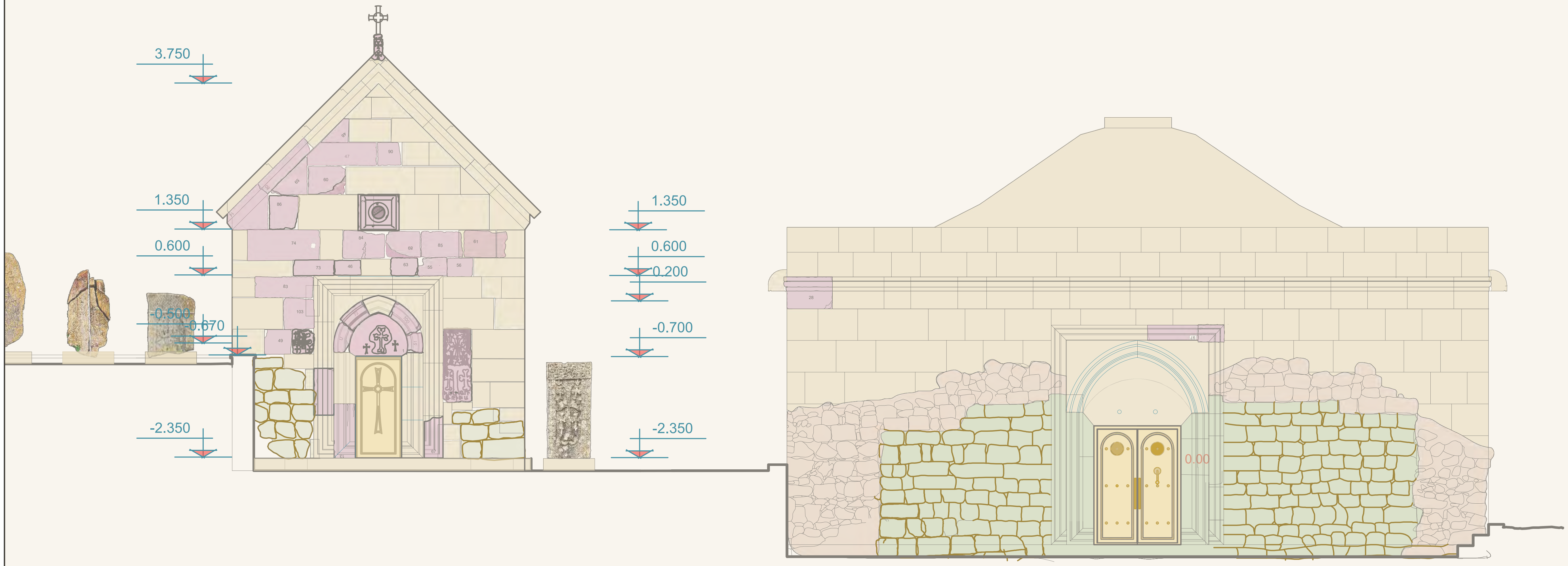

ԳԻՐՔ - 3

ՃԱՐՏԱՐԱՊԵՏԱԿԱՆ ԵՎ

ԿՈՆՍՏՐՈՒԿՏՈՐԱԿԱՆ ՄԱՍԵՐ

« ՎԱՍԱՐՏ» ՍՊԸ

ՏՆՕՐԵՆ՝ Կ.Վասիլյան

ՀԵՂԻՆԱԿԱՅԻՆ ԽՈՒՄԲ

ՆԳԾ՝ Լ.Վասիլյան

ՃԱՐՏԱՐԱՊԵՏ՝ Կ.Վասիլյան

ԵՐԵՎԱՆ 2024Թ.

ՃԲԴ - Գ - 020

ԱՐՏՈՆԱԳԻՐ

ԲԱՐՁՐԱԳՈՒՅՆ ԴԱՍ

ԵՆԹԱԴԱՍ «Գ»

ՃԱՐՏԱՐԱՊԵՏ

ՎԱՍԻԼՅԱՆ ԼԵՎՈՆ ՆԻԿՈԼԱՅԻ

Վերականգնող ճարտարապետի մասնագիտական գործունեության իրականացում պատմության և մշակույթի անշարժ հուշարձանների վերականգնման, ամրակայման և օգտագործման նախագծերի մշակման ոլորտում, բացառությամբ ճարտարապետի մասնագիտական գործունեության իրականացման, տարածական պլանավորման փաստաթղթերի մշակման:

ՀԱՅԱՍՏԱՆԻ ՃԱՐՏԱՐԱՊԵՏՆԵՐԻ ՊԱԼԱՏ
ՆԱԽԱԳԱՀ Մ. ՍԻՆԱՍՅԱՆ

ՀՀ ՔԱՂԱՔԱՇԻՆՈՒԹՅԱՆ ԿՈՄԻՏԵ
ՆԱԽԱԳԱՀ Ա. ՂՈՒԼԱՐՅԱՆ

ՏՐՎԱԾ Է 09.09.2021
ԱՆԺԱՄԿԵՏ

«ՎԱՍԱՐՏ» ՍՊԸ

ՀՀ ՎԱՅՈՑ ՁՈՐԻ ՄԱՐԶ, ՀՈՐՍ ԲՆԱԿԱՎԱՅՐԻ,ՉԵՍԱՐ ՕՐԲԵԼՅԱՆԻ ՊԱԼԱՏԻ ԵՎ ԵԿԵՂԵՑՈՒ ՎԵՐԱԿԱՆԳՆՄԱՆ ԵՎ ՏԱՐԱԾՔԻ ԲԱՐԵԿԱՐԳՄԱՆ ՆԱԽԱԳԻԾ

ԳԻՐՔ 3 - Ճարտարապետաշինարարական մաս

ՏՆՕՐԵՆ` « ՎԱՍԱՐՏ» ՍՊԸ Կ.Վասիլյան

ՀԵՂԻՆԱԿԱՅԻՆ ԽՈՒՄԲ

ՆԳՂ` Լ.Վասիլյան

ՃԱՐՏԱՐԱՊԵՏ` Կ.Վասիլյան

ՀԱՄԱՁԱՅՆԵՑՎԱԾ Է

ՀՀ ԿԳՄՍ

Նախարարի տեղակալ Ա. Քոչարյան,

ԵՐԵՎԱՆ 2024

ԳԾԱԳՐԵՐԻ ԱՆՎԱՆԱՑԱՆԿ

1	Գլխաթերթ	0-1
2	Տիտղոսաթերթ	0-2
3	Գծագրերի ցանկ,բացատրագիր	ՃՇ-1
4	Բարեկարգման հատակագիծ, Մ 1:250	ՃՇ-2
5	Իրավիճակային հ-գիծ, Մ 1:2000, պահպ.գոտիներ	ՃՇ-3
6	Եկեղեցու հատակագիծ ըստ -2,550 նիշի , Մ 1:50	ՃՇ-4
7	Եկեղեցու արևմտյան ճակատ , Մ 1:50	ՃՇ-5
8	Եկեղեցու արևելյան ճակատ , Մ 1:50	ՃՇ-6
9	Եկեղեցու հյուսիսային ճակատ , Մ 1:50	ՃՇ-7
10	Եկեղեցու հարավային ճակատ , Մ 1:50	ՃՇ-8
11	Եկեղեցու կտրվածք ըստ 1-1 , Մ 1:50	ՃՇ-9
12	Եկեղեցու կտրվածք ըստ 2-2 , Մ 1:50	ՃՇ-10
13	Եկեղեցու կտր. ըստ 3-3,Մ 1:50,Հանգույց-ր 1,2, Մ 1:20	ՃՇ-11
14	Եկեղեցու կտրվածք ըստ 4-4 , Մ 1:50	ՃՇ-12
15	Եկեղեցու կտրվածք ըստ 5-5 , Մ 1:50	ՃՇ-13
16	Առաստաղի հատակագիծ , Մ 1:100	ՃՇ-14
17	Եկեղեցու համաչափական վերլուծություն , Մ 1:50	ՃՇ-15
18	Պալատի հատակագիծ ըստ -1,300 նիշի , Մ 1:50	ՃՇ-16
19	Պալատի հարավ-արևելյան ճակատ , Մ 1:50	ՃՇ-17
20	Պալատի հյուսիս-արևելյան ճակատ , Մ 1:50	ՃՇ-18
21	Պալատի կտրվածք ըստ 1-1 , Մ 1:50	ՃՇ-19
22	Պալատի կտրվածք ըստ 2-2 , Մ 1:50	ՃՇ-20
23	Պալատի կտրվածք ըստ 3-3 , Մ 1:50	ՃՇ-21
24	Պալատի կտրվածք ըստ 4-4 , Մ 1:50	ՃՇ-22
25	Պալատի կտրվածք ըստ 5-5 , Մ 1:50	ՃՇ-23
26	Առաստաղի գծագիր , Մ 1:75,տանիքի կ-ի մասնագիր	ՃՇ-24
27	Տանիքի ջրահեռացման հատակագիծ, Մ 1:75	ՃՇ-25
28	Շին աշխ-երի ծավալաթերթ,դռների գծագիր	ՃՇ-26
29	Շին աշխ կազմակերպում,ժամանակացույց	ՃՇ-27

ԲԱՑԱՏՐԱԳԻՐ

ՀՀՎայոց ձորի մարզի Հորս բնակավայրի/ըստ Ստեփանոս Օրբելյանի Հորք/ Չեսար Օրբելյանի պալատը և եկեղեցին /պետ ցուցիչ 90.31.1 և 9.31.5. կառուցված 1326 թվականին/գտնվում են գյուղի կենտրոնում, շրջապատված այգիներով, բնակելի և տնտեսական շինություններով:Նախագիծը իրականացվել է հիմք ունենալով պատվիրատուի/ՀՀ ԿԳՄՍ/ առաջադրանքը:

Ապարանքից պահպանված են միայն պատերը, որոնցից մի մասը վերաշարված է,իսկ եկեղեցին հիմնականում ավերված է, կանգուն է միայն խորանի մի մասը,հյուսիսային և հարավային պատերից հատվածներ: Փոխարենը պահպանվել են մեծ քանակությամբ բեկորներ ,որոնք էլ օգնեցին իրականացնել վերականգնման նախագիծը: Կատարվել են արխիվային ուսումնասիրություններ,սխեմատիկ չափագրություն և բեկորների չափագրություն:

Կատարվել է համաչափական վերլուծություն,ինչի շնորհիվ վերծանվել են եկեղեցու ամբողջական տեսքը և պալատի մուտքային հատվածը: Ըստ որոշ պատմական տեղեկությունների պալատը եղել է գերանածածկ կենտրոնում հազարաշեն երդիկավոր ծածկով:Քանի որ ամբողջական տեսքի մասին տեղեկություններ չկան,նախագծվում է պայմանական գերանածածկ տանիք գոյություն ունեցող խարիսխների և պայմանական սյուների վրա,որը նաև կպաշտպանի հուշարձանը տեղումներից:

Ըստ նախագծի պատերի շարում օգտագործվել է չափագրած բեկորների որոշ մասը:

Նախատեսվում է կատարել տարածքի բարեկարգում,ըստ որի տարածք կհատկացվի նաև չօգտագործված բեկորների և խաչքարերի ցուցադրության համար:

Տնօրեն	Կ. Վասիլյան	ՀՀ Վայոց Ձորի մարզի, Հորս բնակավայրի ՉԵՍԱՐ ՕՐԲԵԼՅԱՆԻ պալատի և եկեղեցու վերականգնման և տարածքի բարեկարգման նախագիծ:			VASART Architecture & Design
ՆԳՃ	Լ. Վասիլյան				
Ճարտարապետ	Կ. Վասիլյան	ՃԱՐՏԱՐԱՊԵՏԱՇԻՆԱՐԱՐԱԿԱՆ	ԳԻՐՔ	ԹԵՐԹ	ԹԵՐԹԵՐ
		ԲԱՑԱՏՐԱԳԻՐ,ԳԾԱԳՐԵՐԻ ԱՆՎԱՆԱՑԱՆԿ	ՃՇ	ՃՇ-1	29
			«ՎԱՍԱՐՏ» ՍՊԸ		

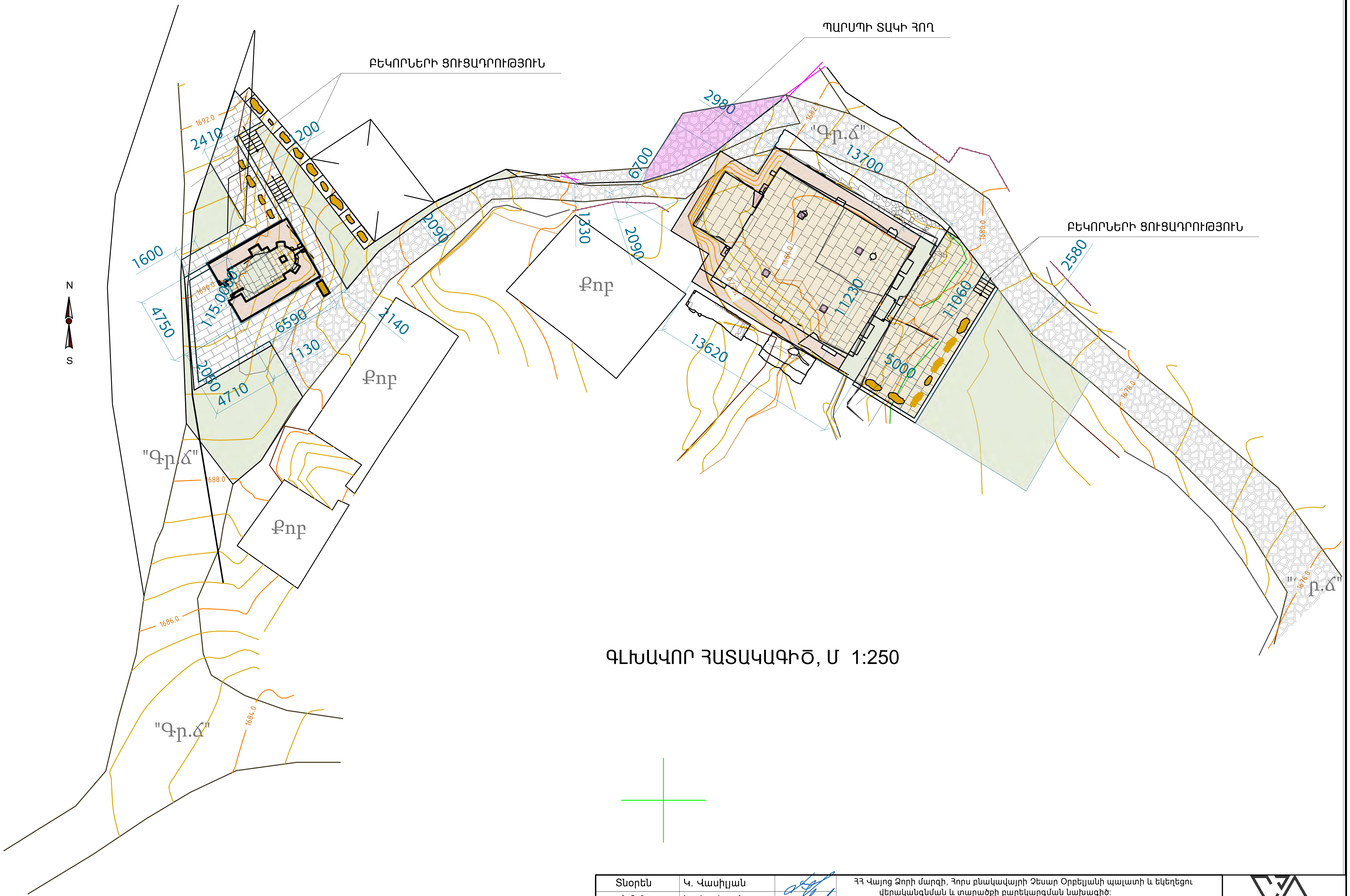

ԳԼԽԱՎՈՐ ՀԱՏԱԿԱԳԻԾ, Մ 1:250

Տնօրեն	Կ. Վասիլյան		ՀՀ Վայոց Ձորի մարզի, Հորս բնակավայրի Չեսար Օրբելյանի պալատի և եկեղեցու վերականգնման և տարածքի բարեկարգման նախագիծ:			
ՆԳճ	Լ. Վասիլյան					
Ճարտարապետ	Կ. Վասիլյան		ՃԱՐՏԱՐԱՊԵՏԱՇԻՆԱՐԱՐԱԿԱՆ	ԳԻՐՔ	ԹԵՐԹ	ԹԵՐԹԵՐ
			ԳԼԽԱՎՈՐ ՀԱՏԱԿԱԳԻԾ, Մ 1:250	ՃՇ	ՃՇ-2	29
				«ՎԱՍԱՐՏ» ՍՊԸ		

VASART
Architecture & Design

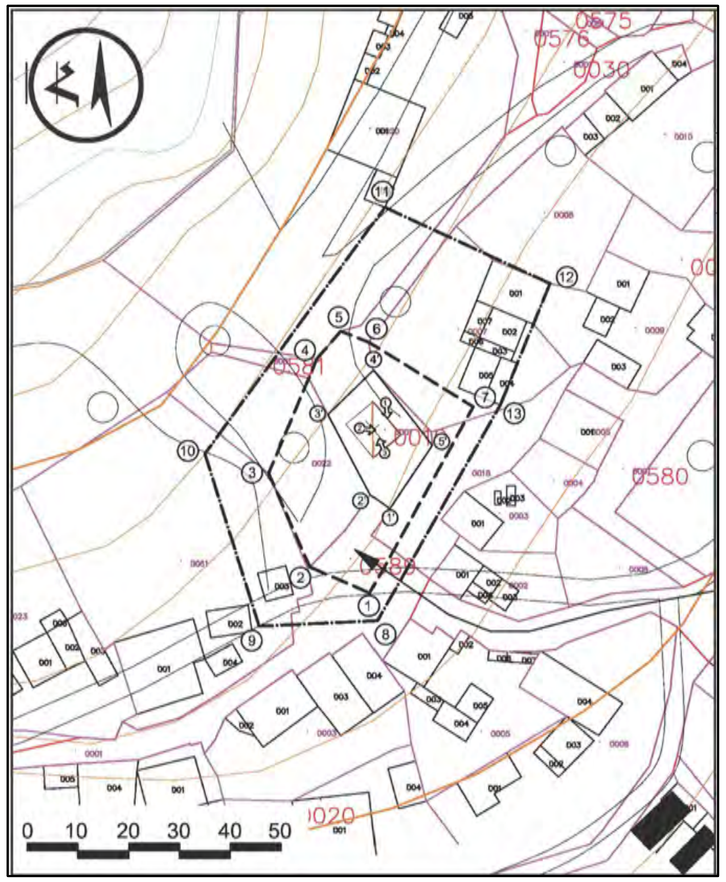

ԵԿԵՂԵՑՈՒ ՊԱՀՊԱՆՄԱՆ ԳՈՏԻ

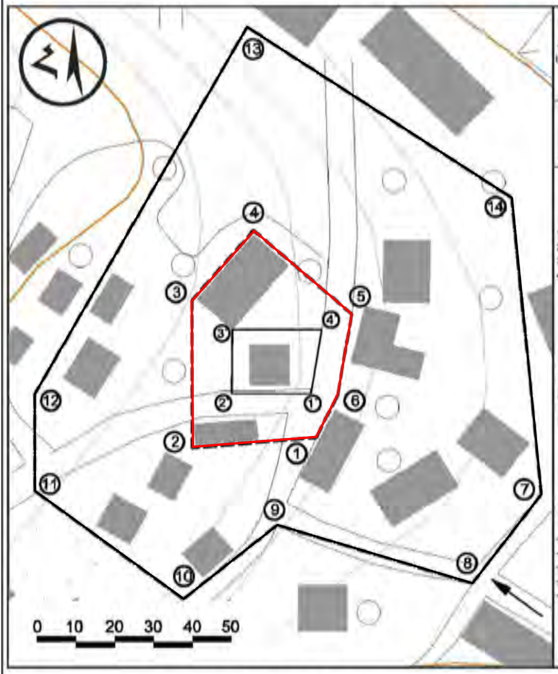

ՀՈՒՇԱՐՁԱՆԻ ՏԱՐԱԾՔԻ ԵՎ ՊԱՀՊԱՆԱԿԱՆ ԳՈՏԻՆԵՐԻ ՍԱՀՄԱՆՆԵՐԸ

	կոորդինատներ X	կոորդինատներ Y
Հուշարձանի տարածքի սահմանը		
1'	8519863.8949	4414472.8873
2'	8519843.4402	4414472.8873
3'	8519845.5235	4414489.3338
4'	8519866.5782	4414489.3435
Պահպանության գոտու սահմանը		
1	8519865.0511	4414461.4728
2	8519833.1472	4414458.8746
3	8519833.1472	4414496.8746
4	8519849.0099	4414514.8849
5	8519874.2713	4414493.2939
6	8519870.8562	4414472.5179
Կառուցապատման կարգավորման գոտու սահմանը		
7	8519922.5850	4414446.9418
8	8519905.2117	4414424.0073
9	8519865.0730	4414439.0385
10	8519830.9300	4414419.9999
11	8519792.7703	4414447.7663
12	8519792.7703	4414472.6708
13	8519847.3371	4414567.1632
14	8519915.2801	4414523.2474

ՊԱՅՄԱՆԱԿԱՆ ՆՇԱՆՆԵՐ

— հուշարձանի տարածքի սահմանը

ՊԱՀՊԱՆԱԿԱՆ ԳՈՏԻՆԵՐԻ ՀԱՄԱԿԱՐԳԸ

— պահպանության գոտու սահմանը

— կառուցապատման կարգավորման գոտու սահմանը

— լանդշաֆտի պահպանման գոտու սահմանը

— բազմանկյան գագաթների համարակալումը

ՊԱԼԱՏԻ ՊԱՀՊԱՆՄԱՆ ԳՈՏԻ

ԻՐԱՎԻՃԱԿԱՅԻՆ ՀԱՏԱԿԱԳԻԾ , Մ 1:2000

Տնօրեն	Կ. Վասիլյան	
ՆԳՃ	Լ. Վասիլյան	
Ճարտարապետ	Կ. Վասիլյան	

ՀՀ Վայոց Ձորի մարզի, Յորս բնակավայրի Չեսար Օրբելյանի պալատի և եկեղեցու վերականգնման և տարածքի բարեկարգման նախագիծ:

ՃԱՐՏԱՐԱՊԵՏԱՇԻՆԱՐԱՐԱԿԱՆ	ԳԻՐՔ	ԹԵՐԹ	ԹԵՐԹԵՐ
ՊԱՀՊԱՆՄԱՆ ԳՈՏԻՆԵՐ, ԻՐԱՎԻՃԱԿԱՅԻՆ ՀԱՏԱԿԱԳԻԾ , Մ 1:2000	ՃՇ	ՃՇ-3	29
	«ՎԱՍԱՐՏ» ՍՊԸ		

VASART
Architecture & Design

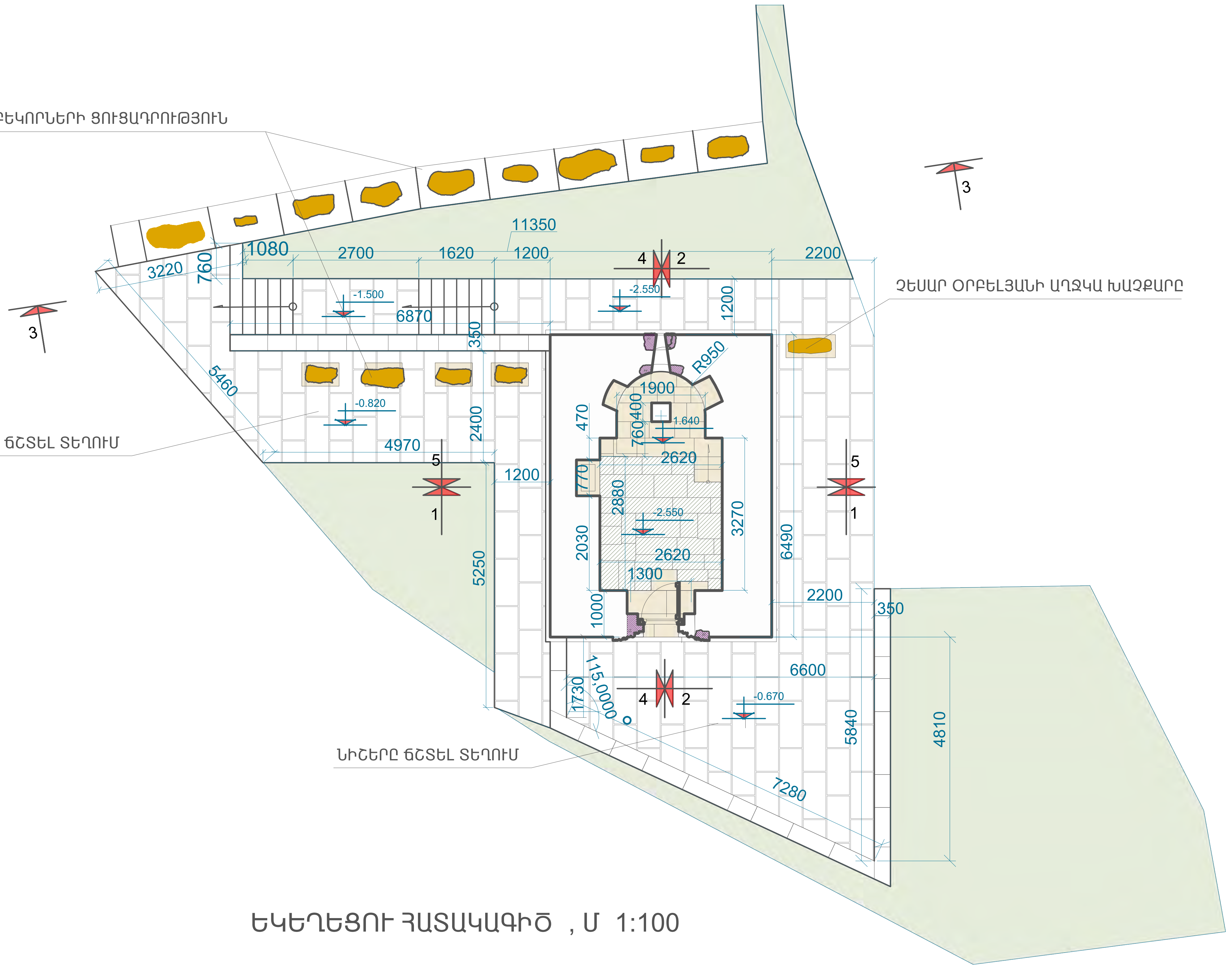

ԵԿԵՂԵՑՈՒ ՀԱՏԱԿԱԳԻԾ , Մ 1:100

ՊԱՀՊԱՆՎՈՂ ՇԱՐ,ԽՈՐՔԱՅԻՆ ԿԱՐԱՆԱԽՑՈՒՄ / ՆԵՐԱՐԿՈՒՄ

ՆՈՐ ՏԱՇ ՈՒ ՇԱՐ

ՕԳՏԱԳՈՐԾՎՈՂ ԲԵԿՈՐՆԵՐԻ ՎԵՐԱՇԱՐ

Տնօրեն	Կ. Վասիլյան		ՀՀ Վայոց Ձորի մարզի, Հորս բնակավայրի ՉԵՍԱՐ ՕՐԲԵԼՅԱՆԻ պալատի և եկեղեցու վերականգնման և տարածքի բարեկարգման նախագիծ:			VASART Architecture & Design
ՆԳՃ	Լ. Վասիլյան					
Ճարտարապետ	Կ. Վասիլյան		ՃԱՐՏԱՐԱՊԵՏԱՇԻՆԱՐԱՐԱԿԱՆ	ԳԻՐՔ	ԹԵՐԹ	ԹԵՐԹԵՐ
			ԵԿԵՂԵՑՈՒ ՀԱՏԱԿԱԳԻԾ, Մ 1:100	ՃՇ	ՃՇ-4	29
				«ՎԱՍԱՐՏ» ՍՊԸ		

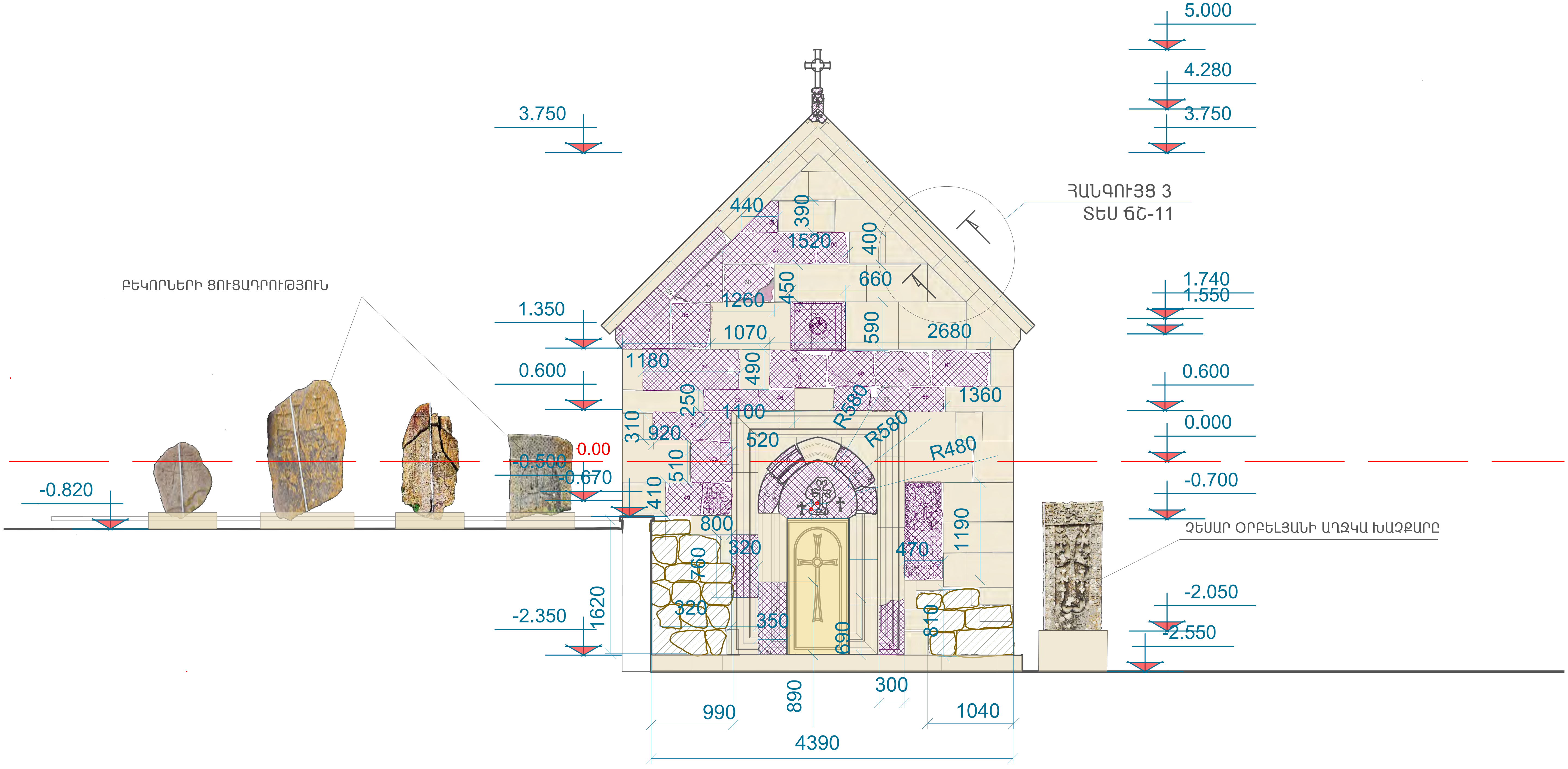

	ՊԱՀՊԱՆՎՈՂ ՇԱՐ,ԽՈՐՔԱՅԻՆ ԿԱՐԱՆԱԽՑՈՒՄ / ՆԵՐԱՐԿՈՒՄ
	ՔԱՆԴՈՒՄ ՎԵՐԱՇԱՐՇԱՐ
	ՆՈՐ ՏԱՇ ՈՒ ՇԱՐ
	ՕԳՏԱԳՈՐԾՎՈՂ ԲԵԿՈՐՆԵՐԻ ՎԵՐԱՇԱՐ

ԵԿԵՂԵՑՈՒ ԱՐԵՎՄՏՅԱՆ ՃԱԿԱՏ , Մ 1:50

ԾԱՆՈԹՈՒԹՅՈՒՆ: Բնաչափերը վերցնել տեղում,գոյություն ունեցող բեկորներից:

Տնօրեն	Կ. Վասիլյան		ՀՀ Վայոց Ձորի մարզի, Հորս բնակավայրի ՉԵՍԱՐ ՕՐԲԵԼՅԱՆԻ պալատի և եկեղեցու վերականգնման և տարածքի բարեկարգման նախագիծ:			
ՆԳՃ	Լ. Վասիլյան					
Ճարտարապետ	Կ. Վասիլյան		ՃԱՐՏԱՐԱՊԵՏԱՇԻՆԱՐԱՐԱԿԱՆ	ԳԻՐՔ	ԹԵՐԹ	ԹԵՐԹԵՐ
			ԵԿԵՂԵՑՈՒ ԱՐԵՎՄՏՅԱՆ ՃԱԿԱՏ , Մ 1:50	ՃՇ	ՃՇ-5	29
				«ՎԱՍԱՐՏ» ՍՊԸ		

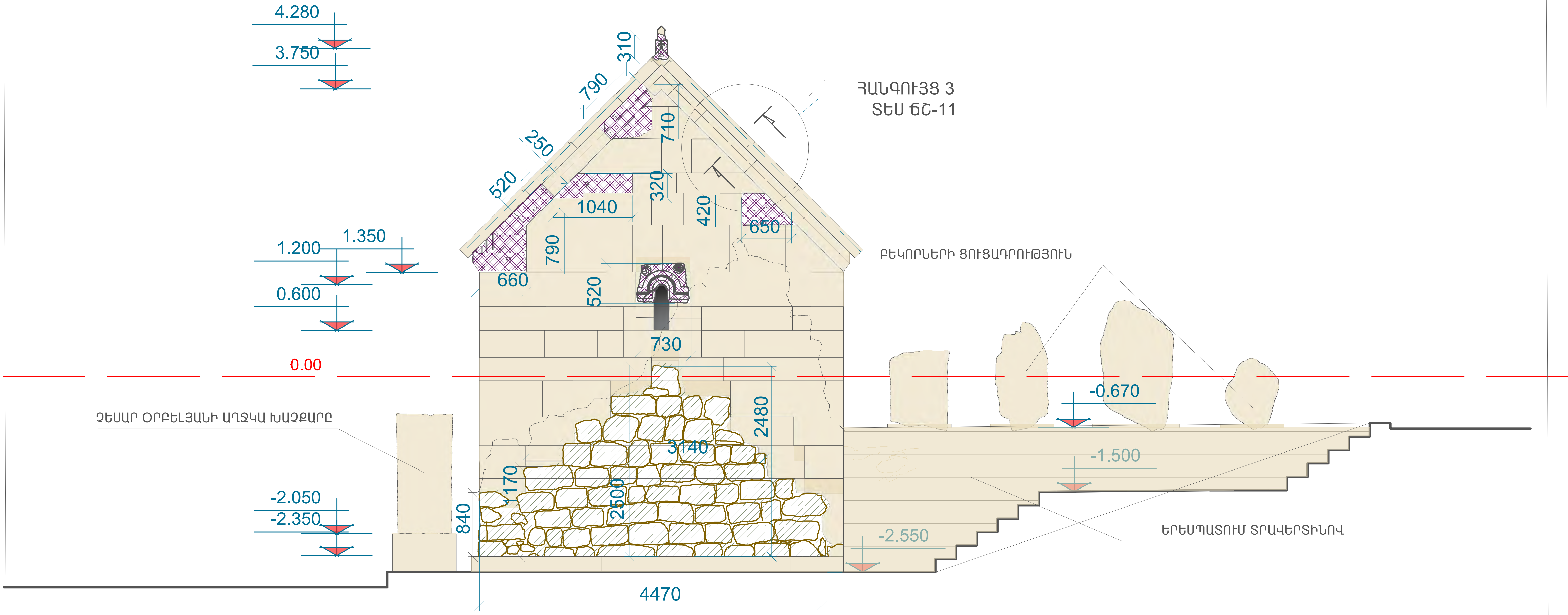

ԵԿԵՂԵՑՈՒ ԱՐԵՎԵԼՅԱՆ ՃԱԿԱՏ , Մ 1:50

- ՊԱՀՊԱՆՎՈՂ ՇԱՐ,ԽՈՐՔԱՅԻՆ ԿԱՐԱՆԱԽՑՈՒՄ / ՆԵՐԱՐԿՈՒՄ
- ՆՈՐ ՏԱՇ ՈՒ ՇԱՐ
- ՕԳՏԱԳՈՐԾՎՈՂ ԲԵԿՈՐՆԵՐԻ ՎԵՐԱՇԱՐ

ԾԱՆՈԹՈՒԹՅՈՒՆ: Բնաչափերը վերցնել տեղում,գոյություն ունեցող բեկորներից:

Տնօրեն	Կ. Վասիլյան		ՀՀ Վայոց Ձորի մարզի, Հորս բնակավայրի ՉԵՍԱՐ ՕՐԲԵԼՅԱՆԻ պալատի և եկեղեցու վերականգնման և տարածքի բարեկարգման նախագիծ:				VASART Architecture & Design
ՆԳՃ	Լ. Վասիլյան						
Ճարտարապետ	Կ. Վասիլյան		ՃԱՐՏԱՐԱՊԵՏԱՇԻՆԱՐԱՐԱԿԱՆ	ԳԻՐՔ	ԹԵՐԹ	ԹԵՐԹԵՐ	
			ԵԿԵՂԵՑՈՒ ԱՐԵՎԵԼՅԱՆ ՃԱԿԱՏ , Մ 1:50	ՃՇ	ՃՇ-6	29	
				«ՎԱՍԱՐՏ» ՍՊԸ			

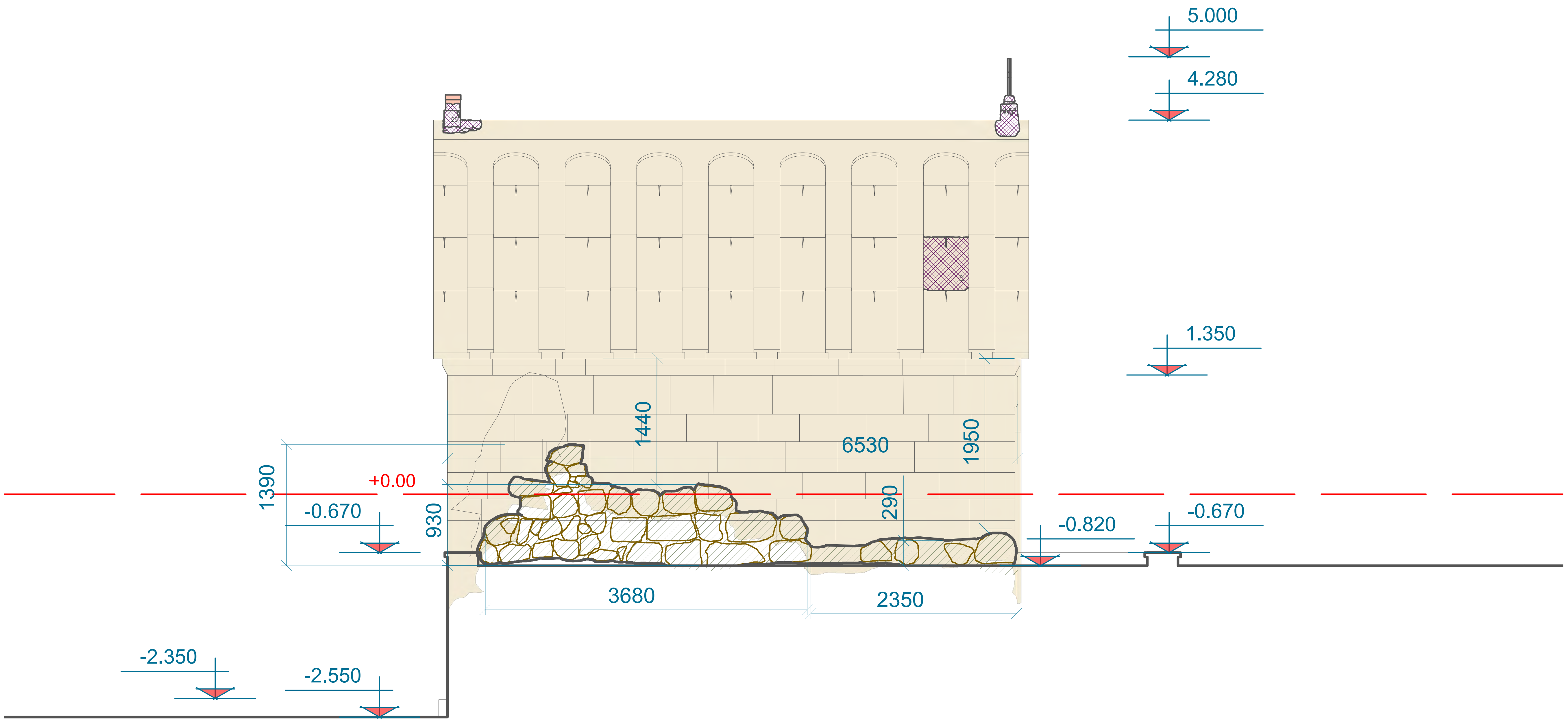

ԵԿԵՂԵՑՈՒ ՀՅՈՒՍԻՍԱՅԻՆ ՃԱԿԱՏ, Մ 1:50

ՊԱՀՊԱՆՎՈՂ ՇԱՐ,ԽՈՐՔԱՅԻՆ ԿԱՐԱՆԱԽՑՈՒՄ / ՆԵՐԱՐԿՈՒՄ

ՆՈՐ ՏԱՇ ՈՒ ՇԱՐ

ՕԳՏԱԳՈՐԾՎՈՂ ԲԵԿՈՐՆԵՐԻ ՎԵՐԱՇԱՐ

ԾԱՆՈԹՈՒԹՅՈՒՆ: Բնաչափերը վերցնել տեղում,գոյություն ունեցող բեկորներից:

Տնօրեն	Կ. Վասիլյան		ՀՀ Վայոց Ձորի մարզի, Հորս բնակավայրի ՉԵՍԱՐ ՕՐԲԵԼՅԱՆԻ պալատի և եկեղեցու վերականգնման և տարածքի բարեկարգման նախագիծ:			
ՆԳՃ	Լ. Վասիլյան					
Ճարտարապետ	Կ. Վասիլյան		ՃԱՐՏԱՐԱՊԵՏԱՇԻՆԱՐԱՐԱԿԱՆ	ԳԻՐՔ	ԹԵՐԹ	ԹԵՐԹԵՐ
			ԵԿԵՂԵՑՈՒ ՀՅՈՒՍԻՍԱՅԻՆ ՃԱԿԱՏ, Մ 1:50	ՃՇ	ՃՇ-7	29
				«ՎԱՍԱՐՏ» ՍՊԸ		

VASART
Architecture & Design

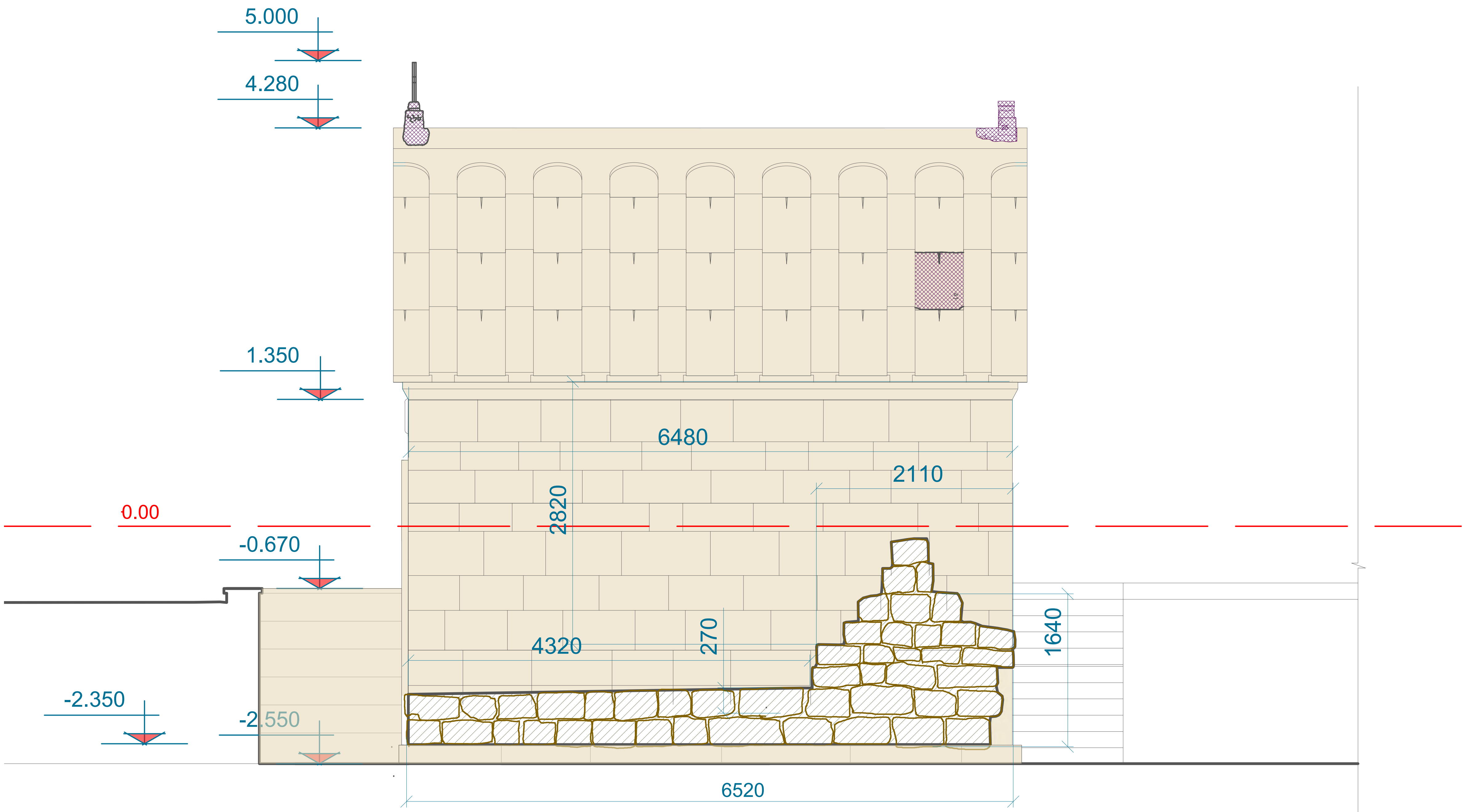

ԵԿԵՂԵՑՈՒ ՀԱՐԱՎԱՅԻՆ ՃԱԿԱՍ, Մ 1:50

ՊԱՀՊԱՆՎՈՂ ՇԱՐ,ԽՈՐՔԱՅԻՆ ԿԱՐԱՆԱԽՑՈՒՄ / ՆԵՐԱՐԿՈՒՄ

ՆՈՐ ՏԱՇ ՈՒ ՇԱՐ

ՕԳՏԱԳՈՐԾՎՈՂ ԲԵԿՈՐՆԵՐԻ ՎԵՐԱՇԱՐ

ԾԱՆՈԹՈՒԹՅՈՒՆ: Բնաչափերը վերցնել տեղում,գոյություն ունեցող բեկորներից:

Տնօրեն	Կ. Վասիլյան		ՀՀ Վայոց Ձորի մարզի, Հորս բնակավայրի ՉԵՍԱՐ ՕՐԲԵԼՅԱՆԻ պալատի և եկեղեցու վերականգնման և տարածքի բարեկարգման նախագիծ:			
ՆԳՃ	Լ. Վասիլյան					
Ճարտարապետ	Կ. Վասիլյան		ՃԱՐՏԱՐԱՊԵՏԱՇԻՆԱՐԱՐԱԿԱՆ	ԳԻՐՔ	ԹԵՐԹ	ԹԵՐԹԵՐ
			ԵԿԵՂԵՑՈՒ ՀԱՐԱՎԱՅԻՆ ՃԱԿԱՍ, Մ 1:50	ՃՇ	ՃՇ-8	29
				«ՎԱՍԱՐՏ» ՍՊԸ		

VASART
Architecture & Design

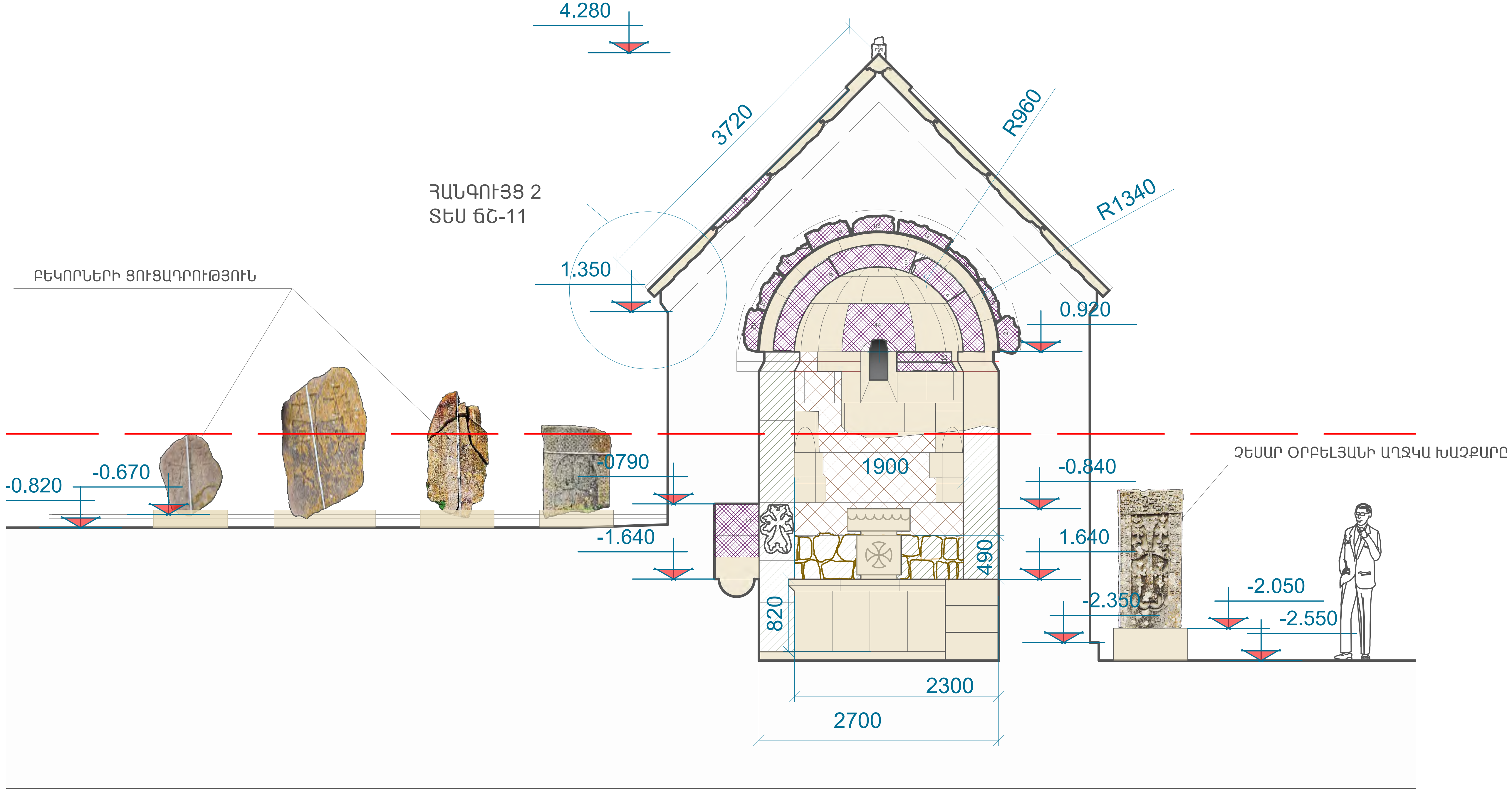

ԵԿԵՂԵՑՈՒ ԿՏՐՎԱԾՔ ԸՍՏ 1-1 , Մ 1:50

ՊԱՀՊԱՆՎՈՂ ՇԱՐ,ԽՈՐՔԱՅԻՆ ԿԱՐԱՆԱԽՑՈՒՄ / ՆԵՐԱՐԿՈՒՄ

ՔԱՆԴՈՒՄ ՎԵՐԱՇԱՐՇԱՐ

ՆՈՐ ՏԱՇ ՈՒ ՇԱՐ

ՕԳՏԱԳՈՐԾՎՈՂ ԲԵԿՈՐՆԵՐԻ ՎԵՐԱՇԱՐ

Տնօրեն	Կ. Վասիլյան		ՀՀ Վայոց Ձորի մարզի, Հորս բնակավայրի ՉԵՍԱՐ ՕՐԲԵԼՅԱՆԻ պալատի և եկեղեցու վերականգնման և տարածքի բարեկարգման նախագիծ:			VASART Architecture & Design
ՆԳՃ	Լ. Վասիլյան					
Ճարտարապետ	Կ. Վասիլյան		ՃԱՐՏԱՐԱՊԵՏԱՇԻՆԱՐԱՐԱԿԱՆ	ԳԻՐՔ	ԹԵՐԹ	ԹԵՐԹԵՐ
			ԵԿԵՂԵՑՈՒ ԿՏՐՎԱԾՔ ԸՍՏ 1-1 , Մ 1:50	ՃՇ	ՃՇ-9	29
				«ՎԱՍԱՐՏ» ՍՊԸ		

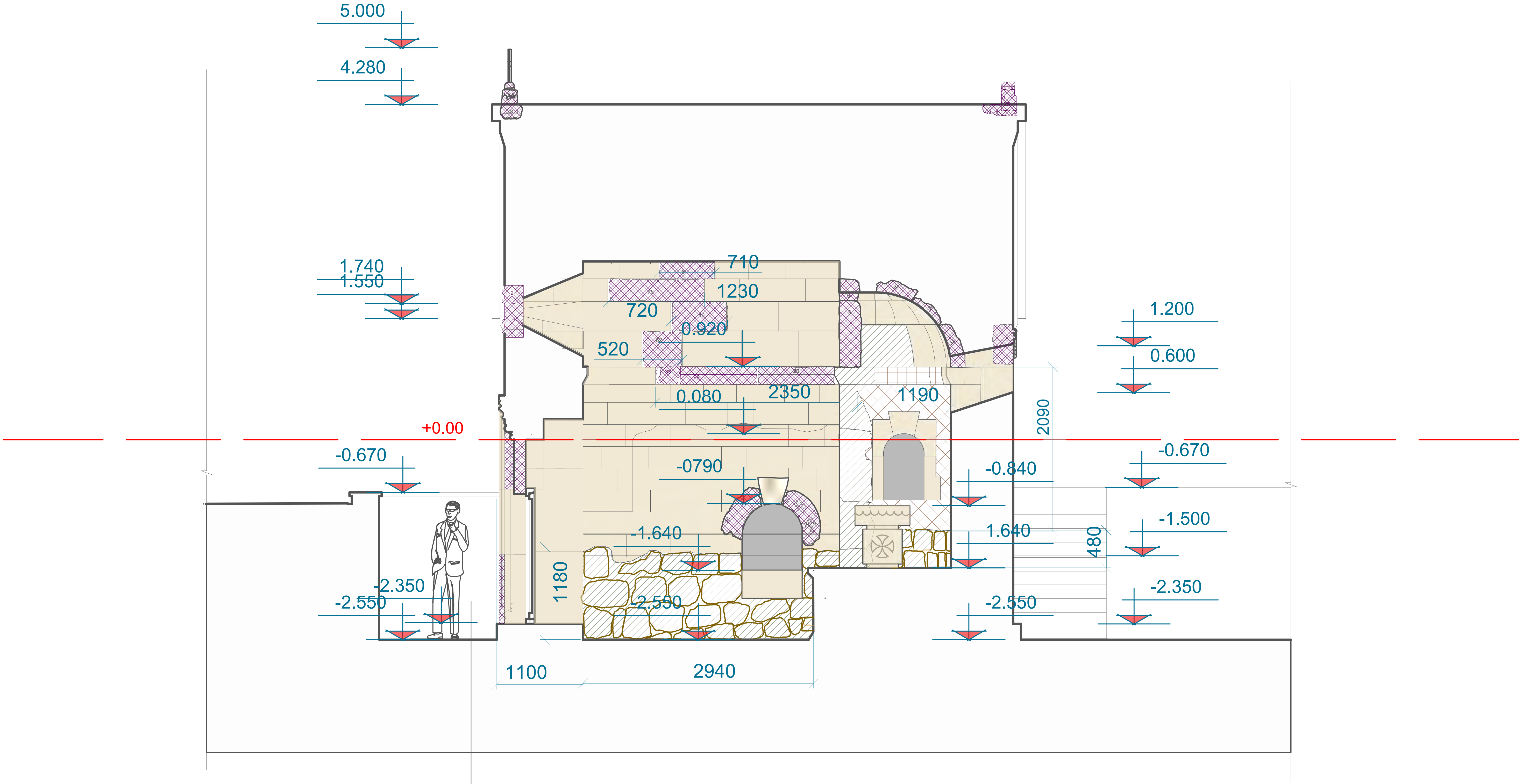

ԵԿԵՂԵՑՈՒ ԿՏՐՎԱԾՔ ԸՍՏ 2-2, Մ 1:50

Սալաքարե հատակ	40մմ
Ցեմենտ-ավազե հարթեցնող շերտ	40մմ
Բետոնե նախապատրաստական շերտ M-100	150մմ
Խճով տոփանած հող	60մմ

ՊԱՀՊԱՆՎՈՂ ՇԱՐ,ԽՈՐՔԱՅԻՆ ԿԱՐԱՆԱԽՑՈՒՄ / ՆԵՐԱՐԿՈՒՄ

ՔԱՆԴՈՒՄ ՎԵՐԱՇԱՐՇԱՐ

ՆՈՐ ՏԱՇ ՈՒ ՇԱՐ

ՕԳՏԱԳՈՐԾՎՈՂ ԲԵԿՈՐՆԵՐԻ ՎԵՐԱՇԱՐ

Տնօրեն	Կ. Վասիլյան		ՀՀ Վայոց Ձորի մարզի, Հորս բնակավայրի ՉԵՍԱՐ ՕՐԲԵԼՅԱՆԻ պալատի և եկեղեցու վերականգնման և տարածքի բարեկարգման նախագիծ:		
ՆԳՃ	Լ. Վասիլյան				
Ճարտարապետ	Կ. Վասիլյան		ՃԱՐՏԱՐԱՊԵՏԱՇԻՆԱՐԱՐԱԿԱՆ	ԳԻՐՔ	ԹԵՐԹ	ԹԵՐԹԵՐ
			ԵԿԵՂԵՑՈՒ ԿՏՐՎԱԾՔ ԸՍՏ 2-2, Մ 1:50	ՃՇ	ՃՇ-10	29
				«ՎԱՍԱՐՏ» ՍՊԸ		

VASART
Architecture & Design

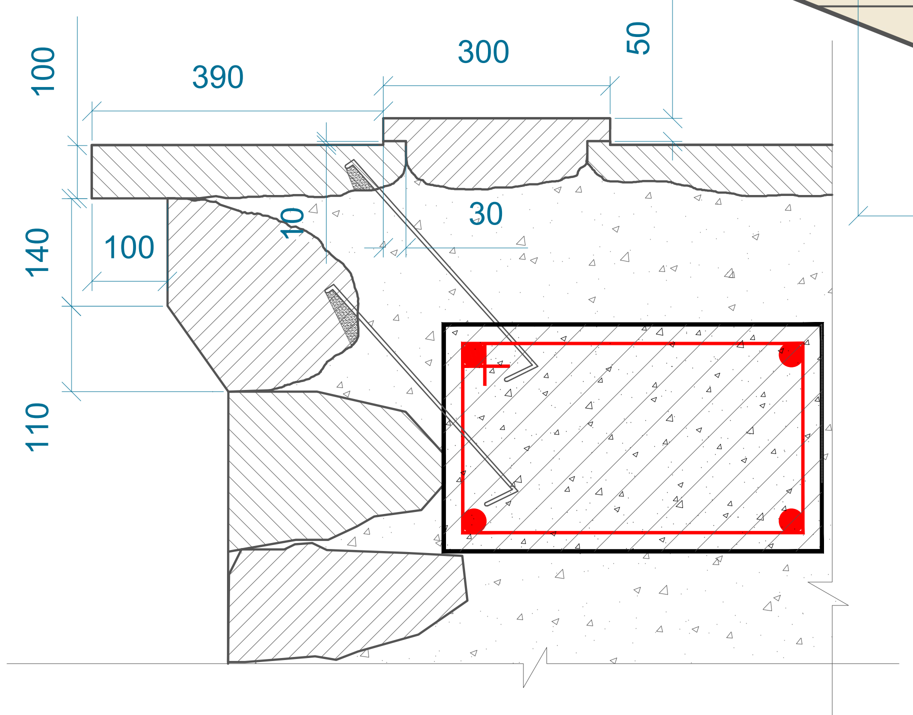

ՀԱՆԳՈՒՅՑ 3, Մ 1:10

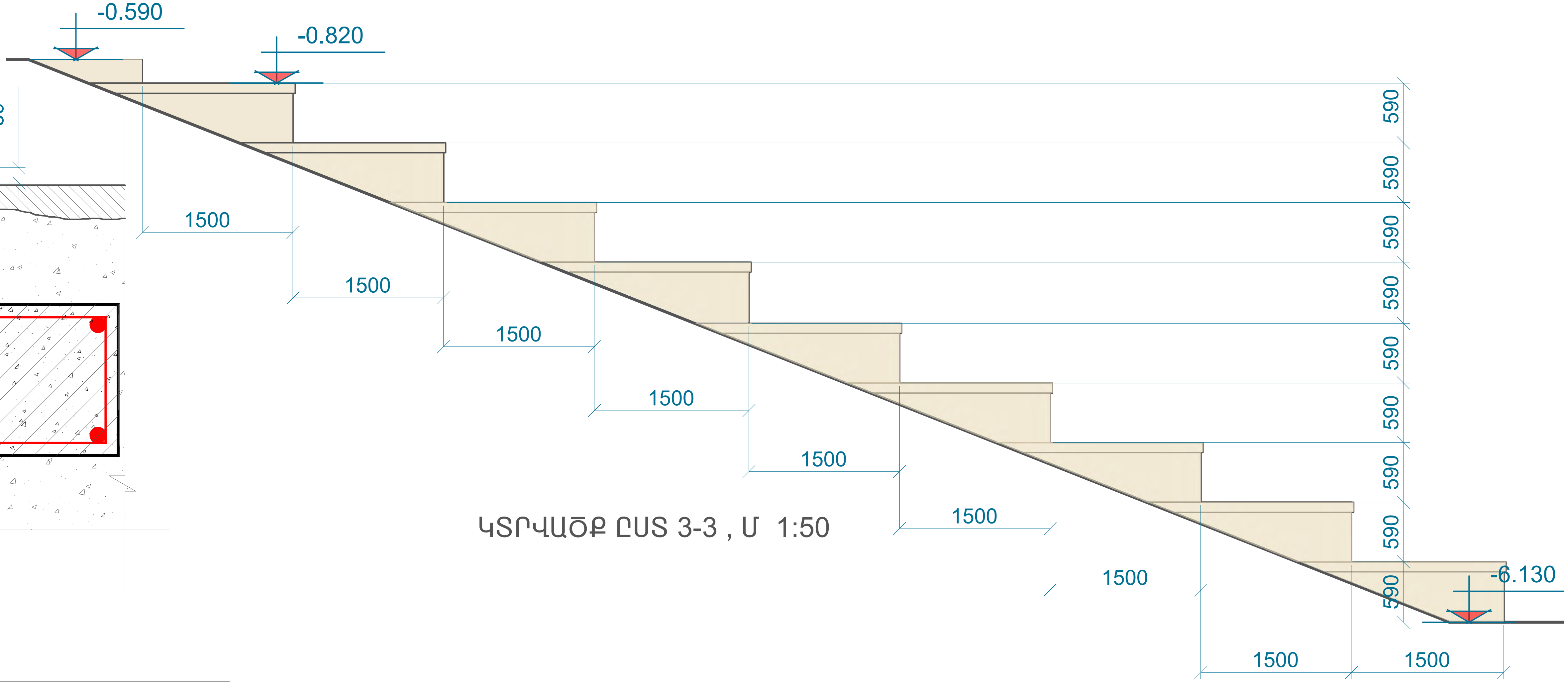

ԿՏՐՎԱԾՔ ԸՍՏ 3-3 , Մ 1:50

Ճիմե ծածկույթ
Ամրացված կոմպոզիտային ցանց
Ջրամեկուսիչ շերտ երկու տակ իզոգամով
Մետաղե ցանցով և ջրանթափանց նյութով բետոնե հարթեցնող շերտ 70մմ
Թեքություն ապահովող թեթև շլակաբետոնե շերտ 100-1000մմ
Ջրամեկուսիչ ֆաներա
Գոլորշամեկուսիչ շերտ
Փայտե /հականեխիչով և հակահրդեհային նյութով ներծծված/ տախտակամած 50մմ
Փայտե /հականեխիչով և հակահրդեհային նյութով ներծծված/ կոնստրուկցիա

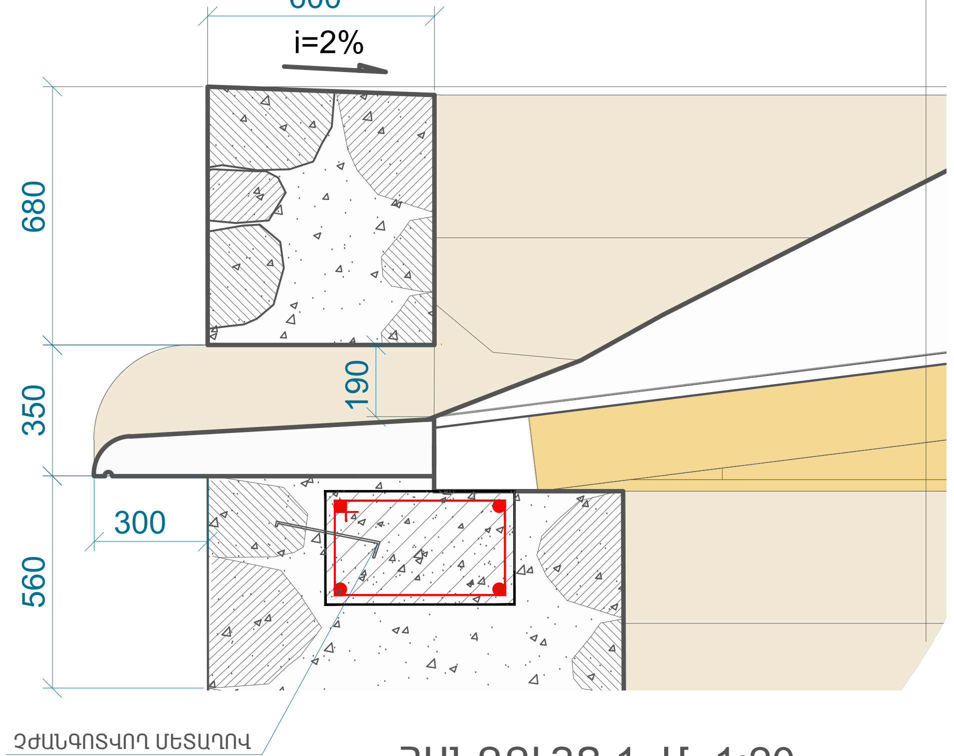

ՀԱՆԳՈՒՅՑ 1, Մ 1:20

Սալաքարե հատակ	40մմ
Ցեմենտ-ավազե հարթեցնող շերտ	40մմ
Բետոնե նախապատրաստական շերտ M-100	150մմ
Խճով տոփանած հող	60մմ

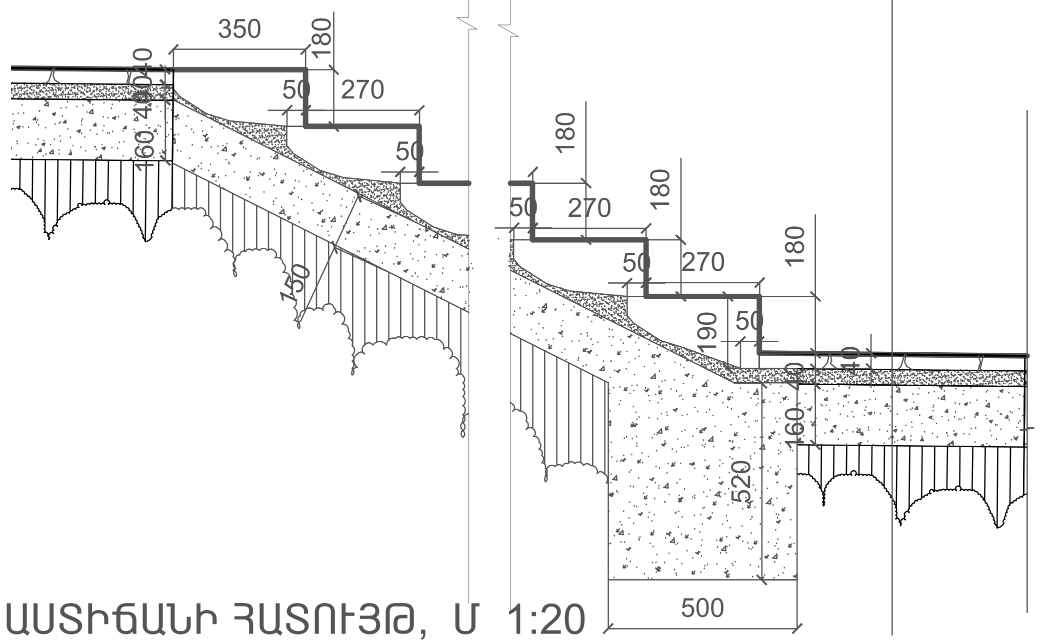

ԱՍՏԻՃԱՆԻ ՀԱՏՈՒՅԹ, Մ 1:20

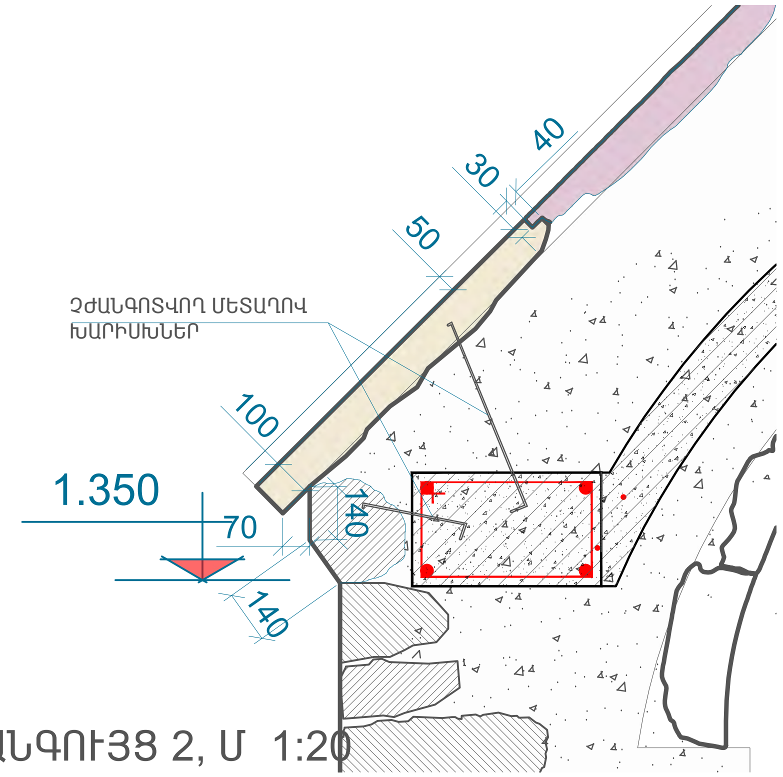

ՀԱՆԳՈՒՅՑ 2, Մ 1:20

Տնօրեն	Կ. Վասիլյան		ՀՀ Վայոց Ձորի մարզի, Հորս բնակավայրի ՉԵՍԱՐ ՕՐԲԵԼՅԱՆԻ պալատի և եկեղեցու վերականգնման և տարածքի բարեկարգման նախագիծ:			
ՆԳՃ	Լ. Վասիլյան					
Ճարտարապետ	Կ. Վասիլյան		ՃԱՐՏԱՐԱՊԵՏԱՇԻՆԱՐԱՐԱԿԱՆ	ԳԻՐՔ	ԹԵՐԹ	ԹԵՐԹԵՐ
			ԿՏՐՎԱԾՔ 3-3,Մ 1:50,ՀԱՆԳՈՒՅՑՆԵՐ 1,2,3 , Մ 1:20	ՃՇ	ՃՇ-11	29
				«ՎԱՍԱՐՏ» ՍՊԸ		

VASART Architecture & Design

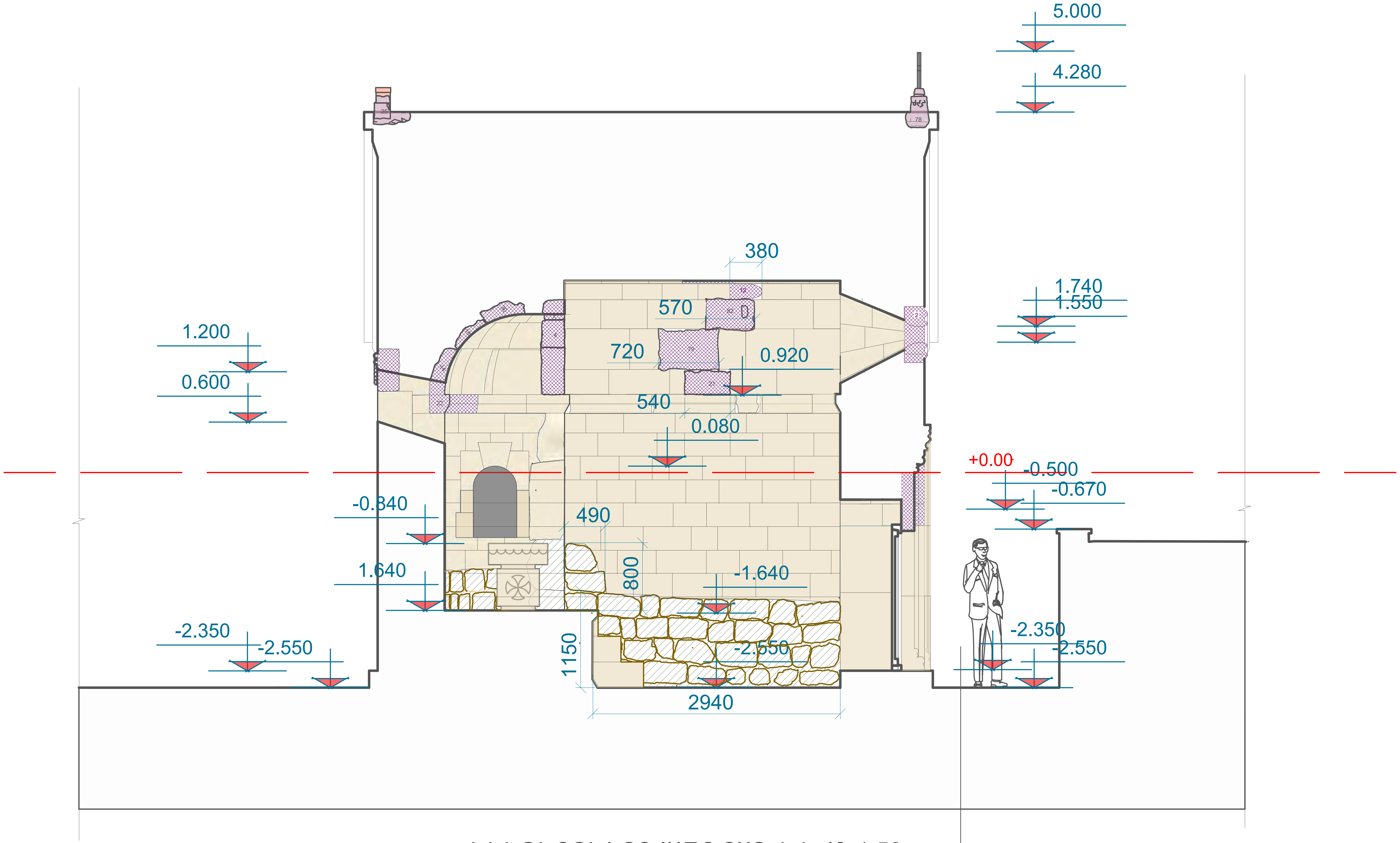

ԵԿԵՂԵՑՈՒ ԿՏՐՎԱԾՔ ԸՍՏ 4-4 , Մ 1:50

Սալաքարե հատակ	40մմ
Ցեմենտ-ավազե հարթեցնող շերտ	40մմ
Բետոնե նախապատրաստական շերտ M-100	150մմ
Խճով տոփանած հող	60մմ

ՊԱՀՊԱՆՎՈՂ ՇԱՐ,ԽՈՐՔԱՅԻՆ ԿԱՐԱՆԱԽՑՈՒՄ / ՆԵՐԱՐԿՈՒՄ

ՆՈՐ ՏԱՇ ՈՒ ՇԱՐ

ՕԳՏԱԳՈՐԾՎՈՂ ԲԵԿՈՐՆԵՐԻ ՎԵՐԱՇԱՐ

Տնօրեն	Կ. Վասիլյան	ՀՀ Վայոց Ձորի մարզի, Յորս բնակավայրի ՉԵՍԱՐ ՕՐԲԵԼՅԱՆԻ պալատի և եկեղեցու վերականգնման և տարածքի բարեկարգման նախագիծ:		
ՆԳԾ	Լ. Վասիլյան			
Ճարտարապետ	Կ. Վասիլյան	ՃԱՐՏԱՐԱՊԵՏԱՇԻՆԱՐԱՐԱԿԱՆ	ԳԻՐՔ	ԹԵՐԹ / ԹԵՐԹԵՐ
		ԵԿԵՂԵՑՈՒ ԿՏՐՎԱԾՔ ԸՍՏ 4-4 , Մ 1:50	ՃՇ	ՃՇ-12 / 29
			«ՎԱՍԱՐՏ» ՍՊԸ	

VASART
Architecture & Design

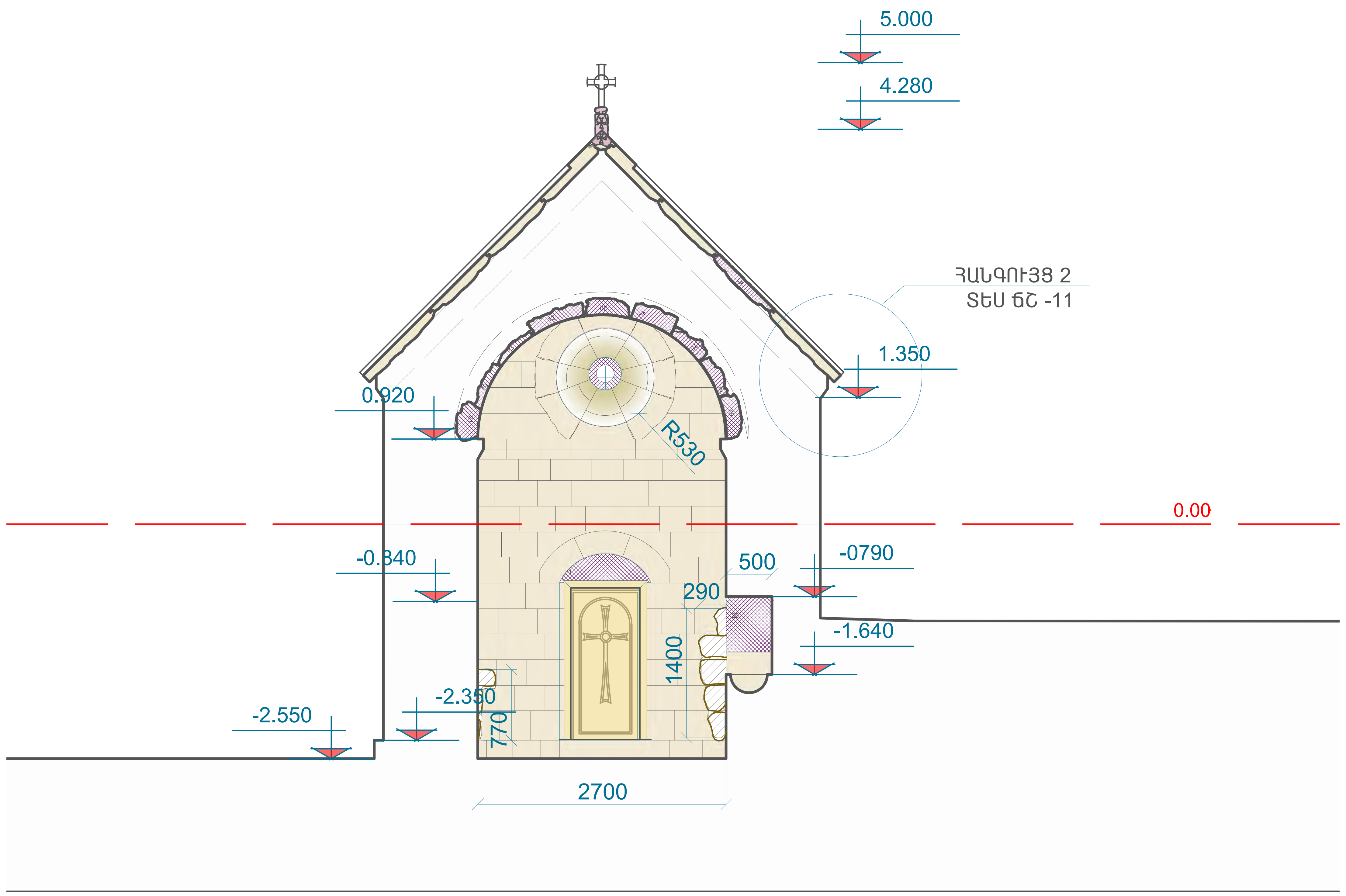

ԵԿԵՂԵՑՈՒ ԿՏՐՎԱԾՔ ԸՍՏ 5-5 , Մ 1:50

- ՊԱՀՊԱՆՎՈՂ ՇԱՐ,ԽՈՐՔԱՅԻՆ ԿԱՐԱՆԱԽՑՈՒՄ / ՆԵՐԱՐԿՈՒՄ
- ՆՈՐ ՏԱՇ ՈՒ ՇԱՐ
- ՕԳՏԱԳՈՐԾՎՈՂ ԲԵԿՈՐՆԵՐԻ ՎԵՐԱՇԱՐ

ՀԱՆԳՈՒՅՑ 2, Մ 1:20

Տնօրեն	Կ. Վասիլյան		ՀՀ Վայոց Ձորի մարզի, Հորս բնակավայրի ՉԵՍԱՐ ՕՐԲԵԼՅԱՆԻ պալատի և եկեղեցու վերականգնման և տարածքի բարեկարգման նախագիծ:			
ՆԳՃ	Լ. Վասիլյան					
Ճարտարապետ	Կ. Վասիլյան		ՃԱՐՏԱՐԱՊԵՏԱՇԻՆԱՐԱՐԱԿԱՆ	ԳԻՐՔ	ԹԵՐԹ	ԹԵՐԹԵՐ
			ԵԿԵՂԵՑՈՒ ԿՏՐՎԱԾՔ ԸՍՏ 5-5 , Մ 1:50	ՃՇ	ՃՇ-13	29
				«ՎԱՍԱՐՏ» ՍՊԸ		

VASART
Architecture & Design

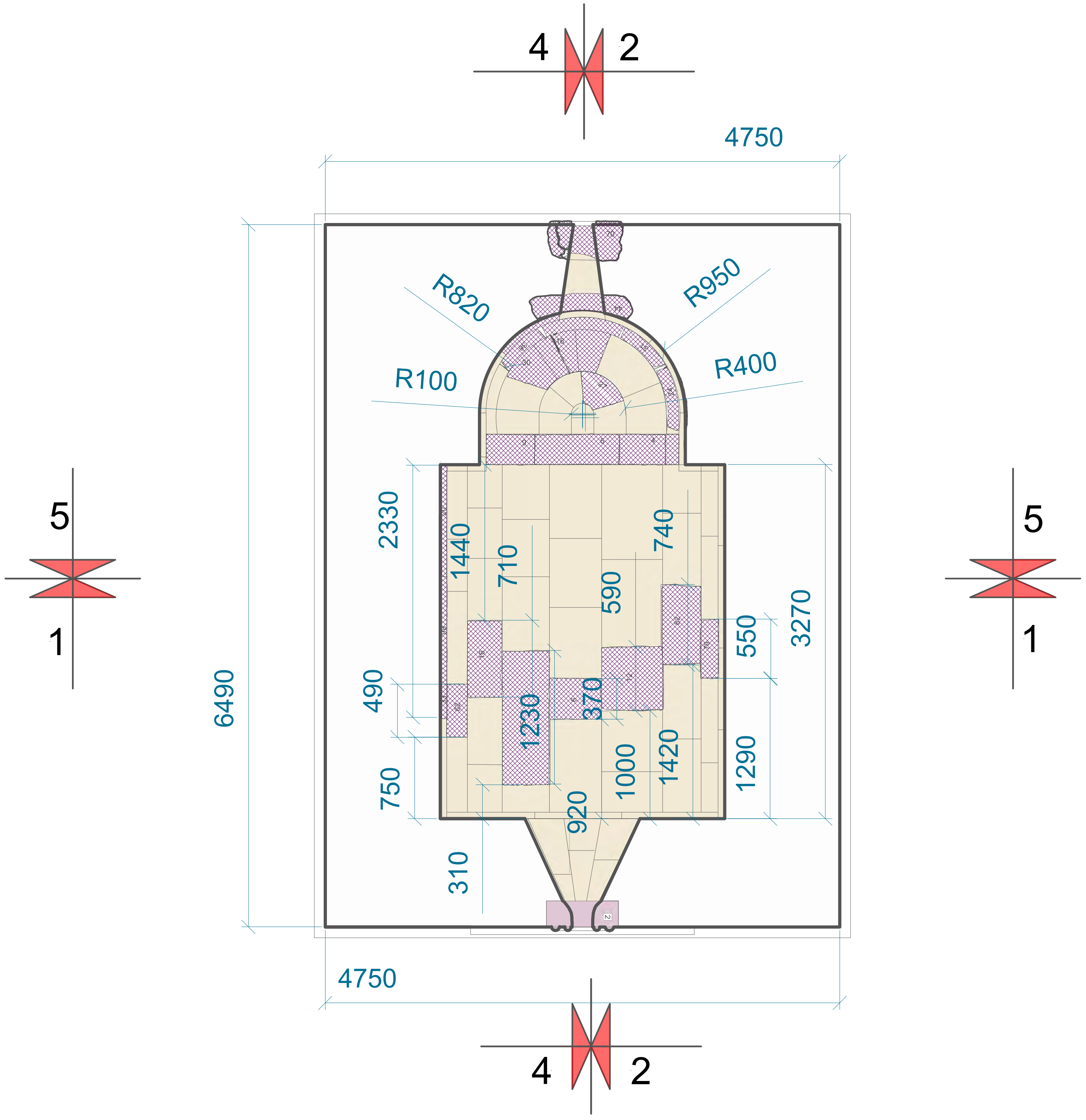

ՆՈՐ ՏԱՇ ՈՒ ՇԱՐ

ՕԳՏԱԳՈՐԾՎՈՂ ԲԵԿՈՐՆԵՐԻ ՎԵՐԱՇԱՐ

ԵԿԵՂԵՑՈՒ ԱՌԱՍՏԱՂԻ ՀԱՏԱԿԱԳԻԾ, Մ 1:50

Տնօրեն	Կ. Վասիլյան		ՀՀ Վայոց Ձորի մարզի, Հորս բնակավայրի ՉԵՍԱՐ ՕՐԲԵԼՅԱՆԻ պալատի և եկեղեցու վերականգնման և տարածքի բարեկարգման նախագիծ:			
ՆԳԾ	Լ. Վասիլյան					
Ճարտարապետ	Կ. Վասիլյան		ՃԱՐՏԱՐԱՊԵՏԱՇԻՆԱՐԱՐԱԿԱՆ	ԳԻՐՔ	ԹԵՐԹ	ԹԵՐԹԵՐ
			ԵԿԵՂԵՑՈՒ ԱՌԱՍՏԱՂԻ ՀԱՏԱԿԱԳԻԾ, Մ 1:50	ՃՇ	ՃՇ-14	29
				«ՎԱՍԱՐՏ» ՍՊԸ		

VASART
Architecture & Design

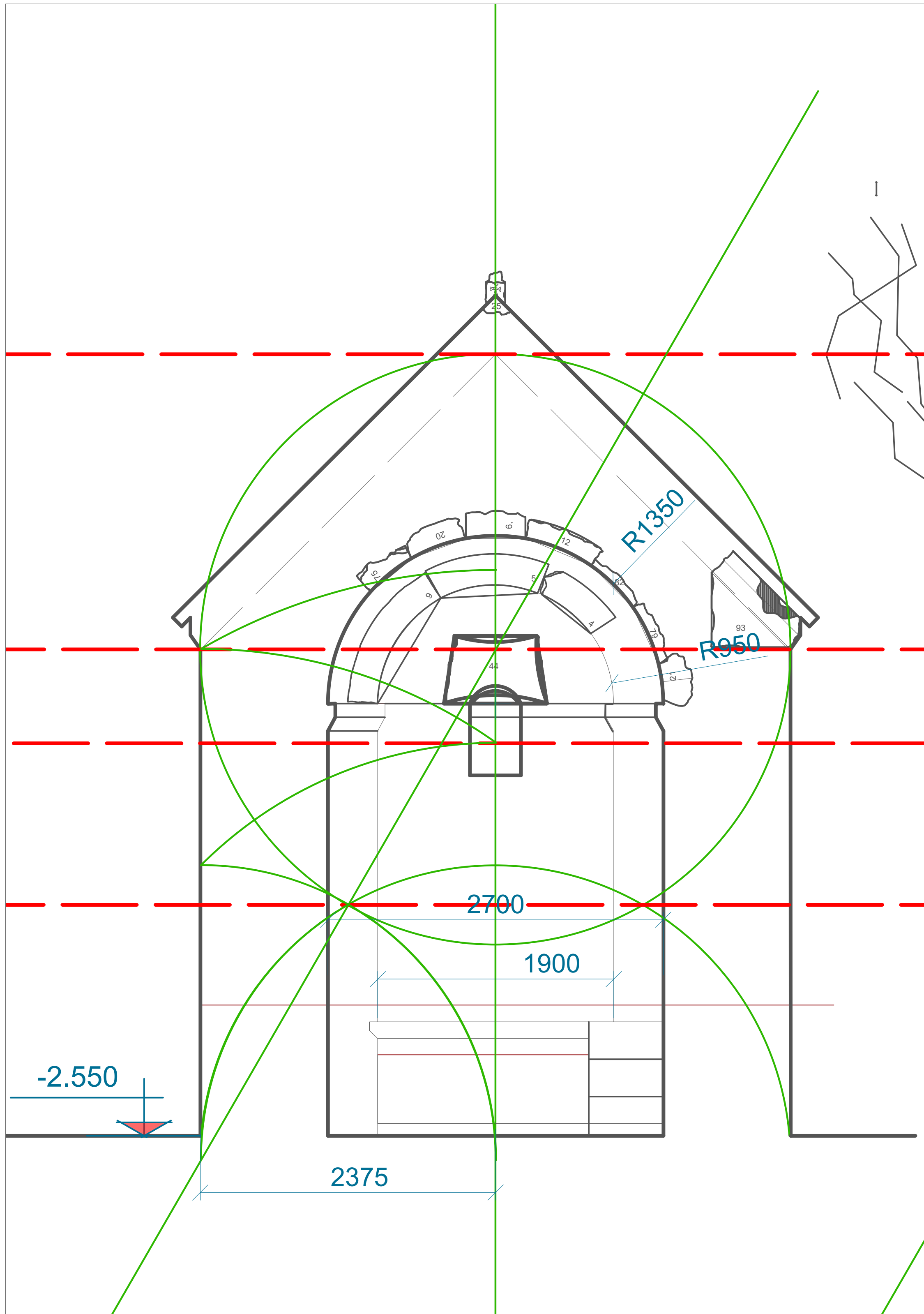

ԿՏՐՎԱԾՔԻ ՀԱՄԱՉԱՓԱԿԱՆ ՎԵՐԼՈՒԾՈՒԹՅՈՒՆ

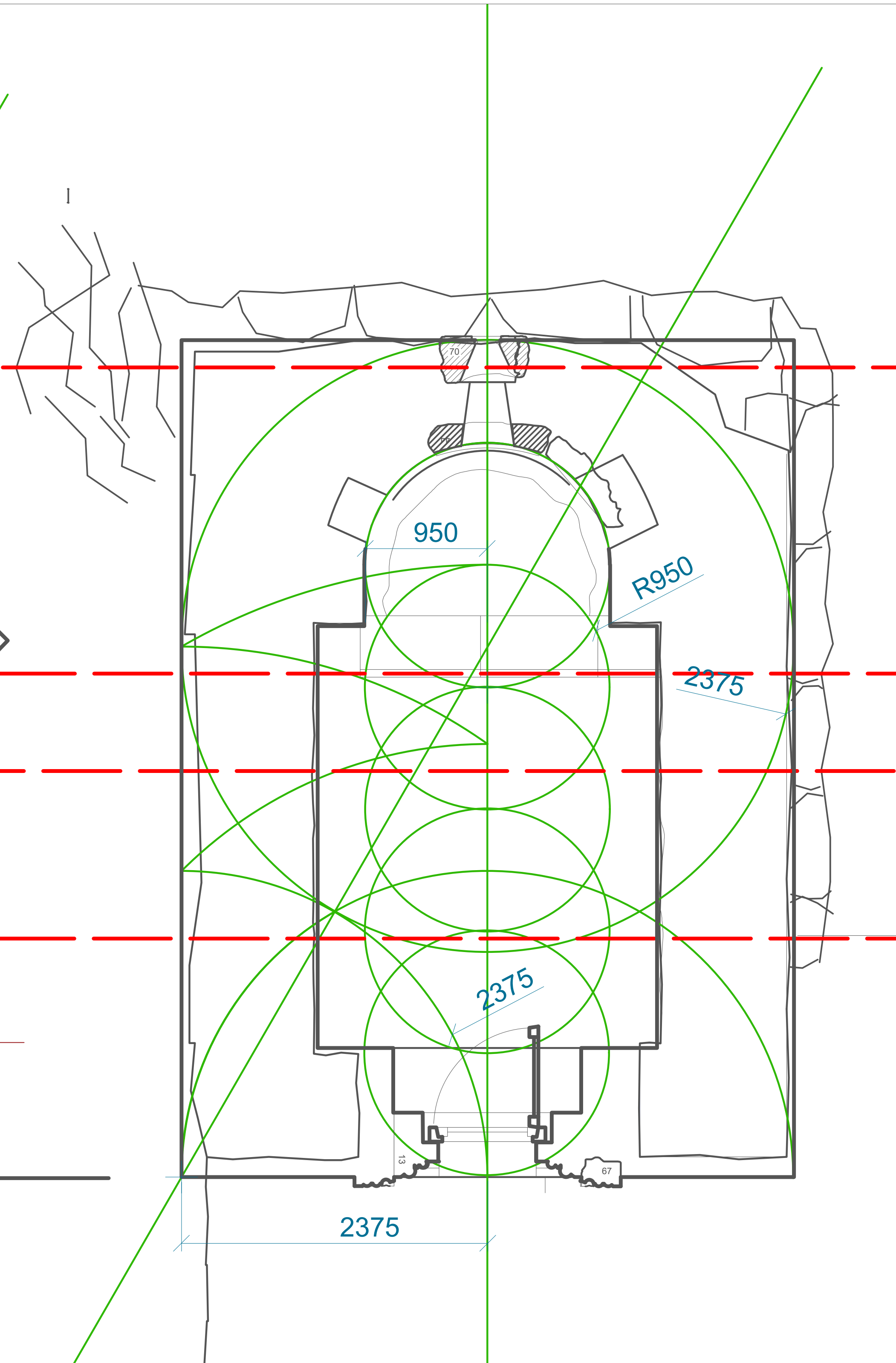

ՀԱՏԱԿԱԳԾԻ ՀԱՄԱՉԱՓԱԿԱՆ ՎԵՐԼՈՒԾՈՒԹՅՈՒՆ

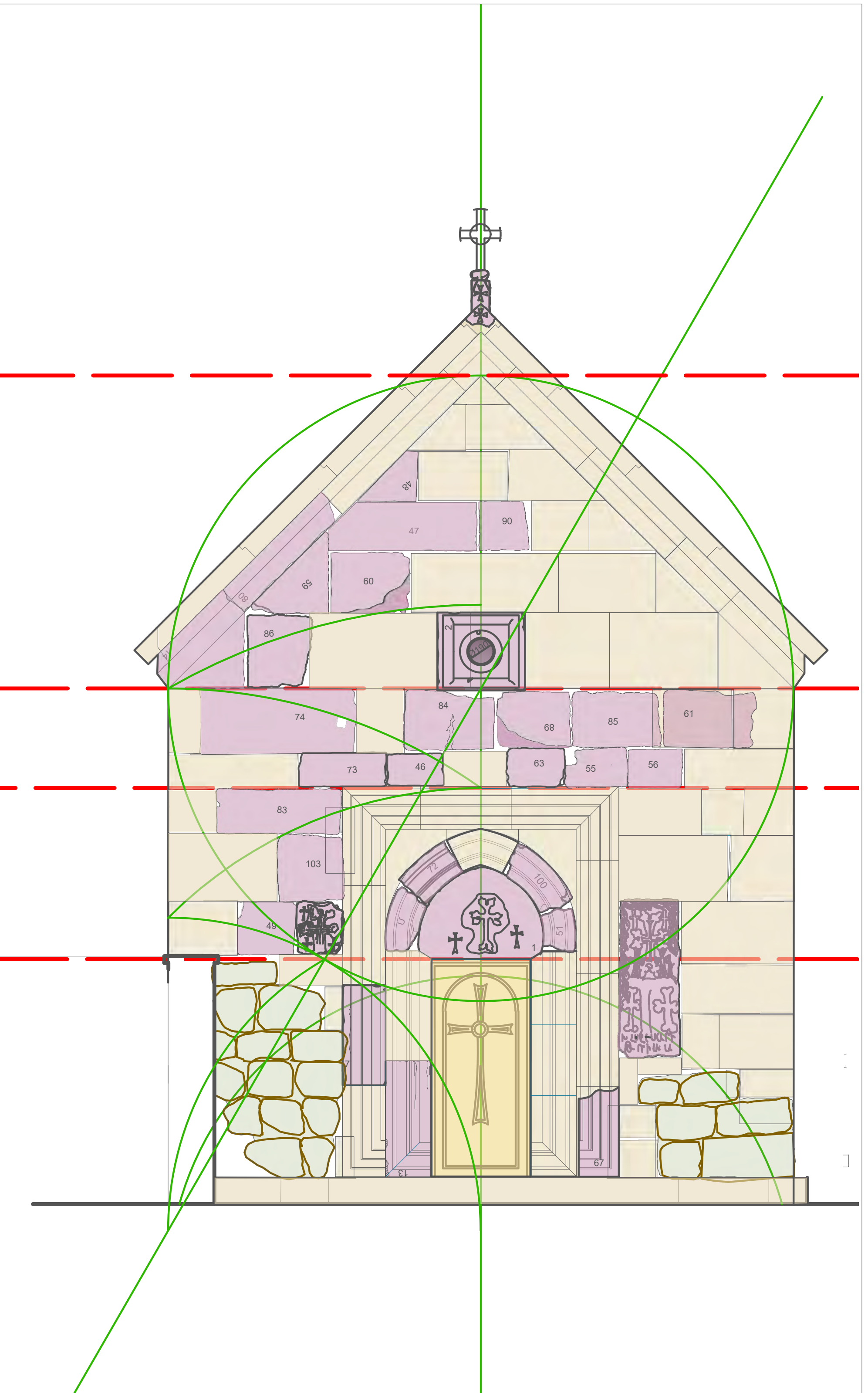

ՃԱԿԱՏԻ ՀԱՄԱՉԱՓԱԿԱՆ ՎԵՐԼՈՒԾՈՒԹՅՈՒՆ

Տնօրեն	Կ. Վասիլյան		ՀՀ Վայոց Ձորի մարզի, Հորս բնակավայրի ՉԵՍԱՐ ՕՐԲԵԼՅԱՆԻ պալատի և եկեղեցու վերականգնման և տարածքի բարեկարգման նախագիծ:			VASART Architecture & Design
ՆԳՃ	Լ. Վասիլյան					
Ճարտարապետ	Կ. Վասիլյան		ՃԱՐՏԱՐԱՊԵՏԱՇԻՆԱՐԱՐԱԿԱՆ	ԳԻՐՔ	ԹԵՐԹ	ԹԵՐԹԵՐ
			ԵԿԵՂԵՑՈՒ ՀԱՄԱՉԱՓԱԿԱՆ ՎԵՐԼՈՒԾՈՒԹՅՈՒՆ , Մ 1:50	ՃՇ	ՃՇ-15	29
				«ՎԱՍԱՐՏ» ՍՊԸ		

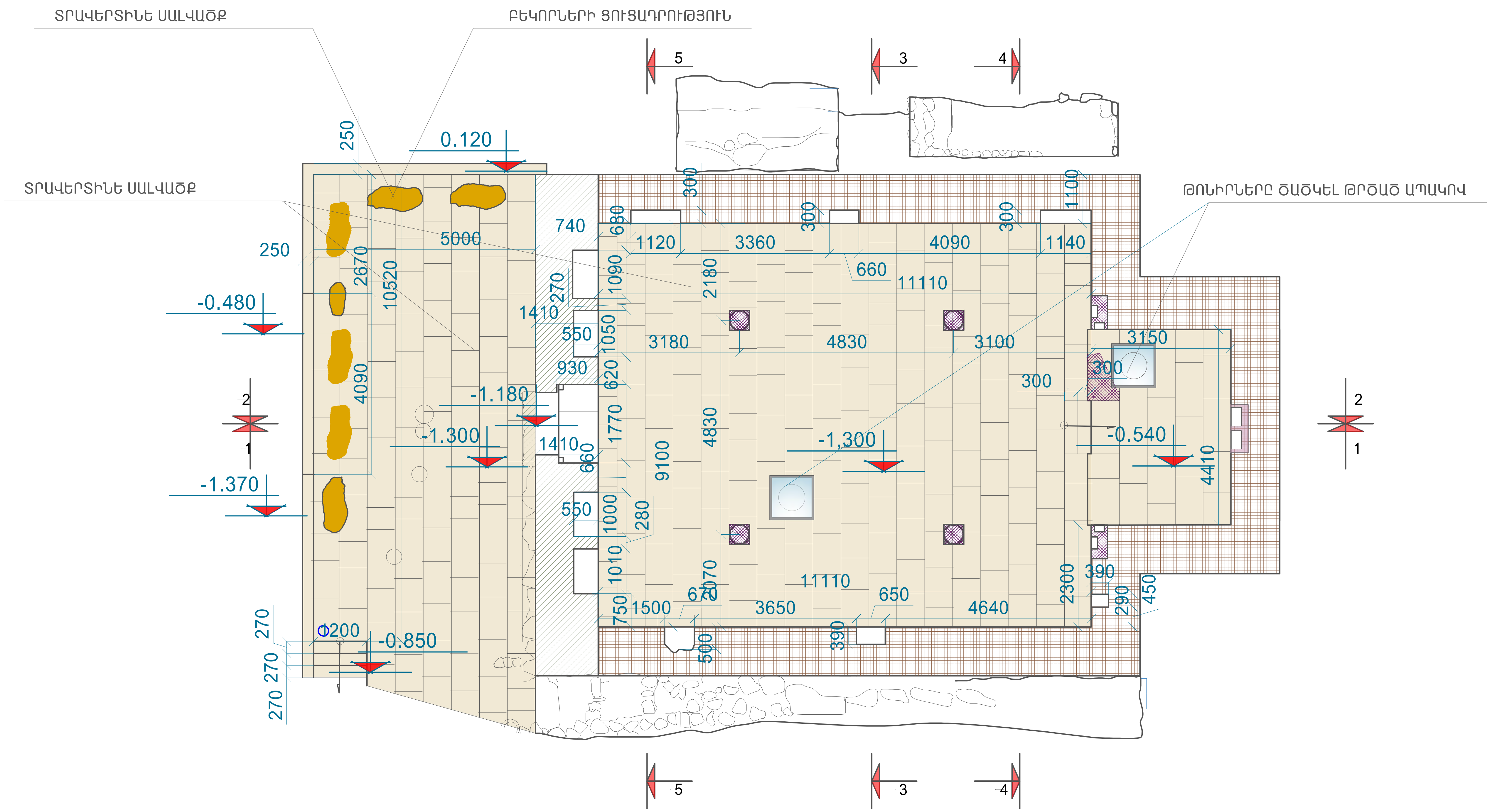

ՊԱԼԱՏԻ ՀԱՏԱԿԱԳԻԾ ԸՍՏ -1,300

- ՊԱՀՊԱՆՎՈՂ ՇԱՐ,ԽՈՐՔԱՅԻՆ ԿԱՐԱՆԱԽՑՈՒՄ / ՆԵՐԱՐԿՈՒՄ
- ՔԱՆԴՈՒՄ ՎԵՐԱՇԱՐՇԱՐ
- ՆՈՐ ՏԱՇ ՈՒ ՇԱՐ
- ՕԳՏԱԳՈՐԾՎՈՂ ԲԵԿՈՐՆԵՐԻ ՎԵՐԱՇԱՐ

Տնօրեն	Կ. Վասիլյան		ՀՀ Վայոց Ձորի մարզի, Հորս բնակավայրի Չեսար Օրբելյանի պալատի և եկեղեցու վերականգնման և տարածքի բարեկարգման նախագիծ:			VASART Architecture & Design
ՆԳԾ	Լ. Վասիլյան					
Ճարտարապետ	Կ. Վասիլյան		ՃԱՐՏԱՐԱՊԵՏԱՇԻՆԱՐԱՐԱԿԱՆ	ԳԻՐՔ	ԹԵՐԹ	ԹԵՐԹԵՐ
			ՊԱԼԱՏԻ ՀԱՏԱԿԱԳԻԾ ԸՍՏ -1,300	ՃՇ	ՃՇ-16	29
				«ՎԱՍԱՐՏ» ՍՊԸ		

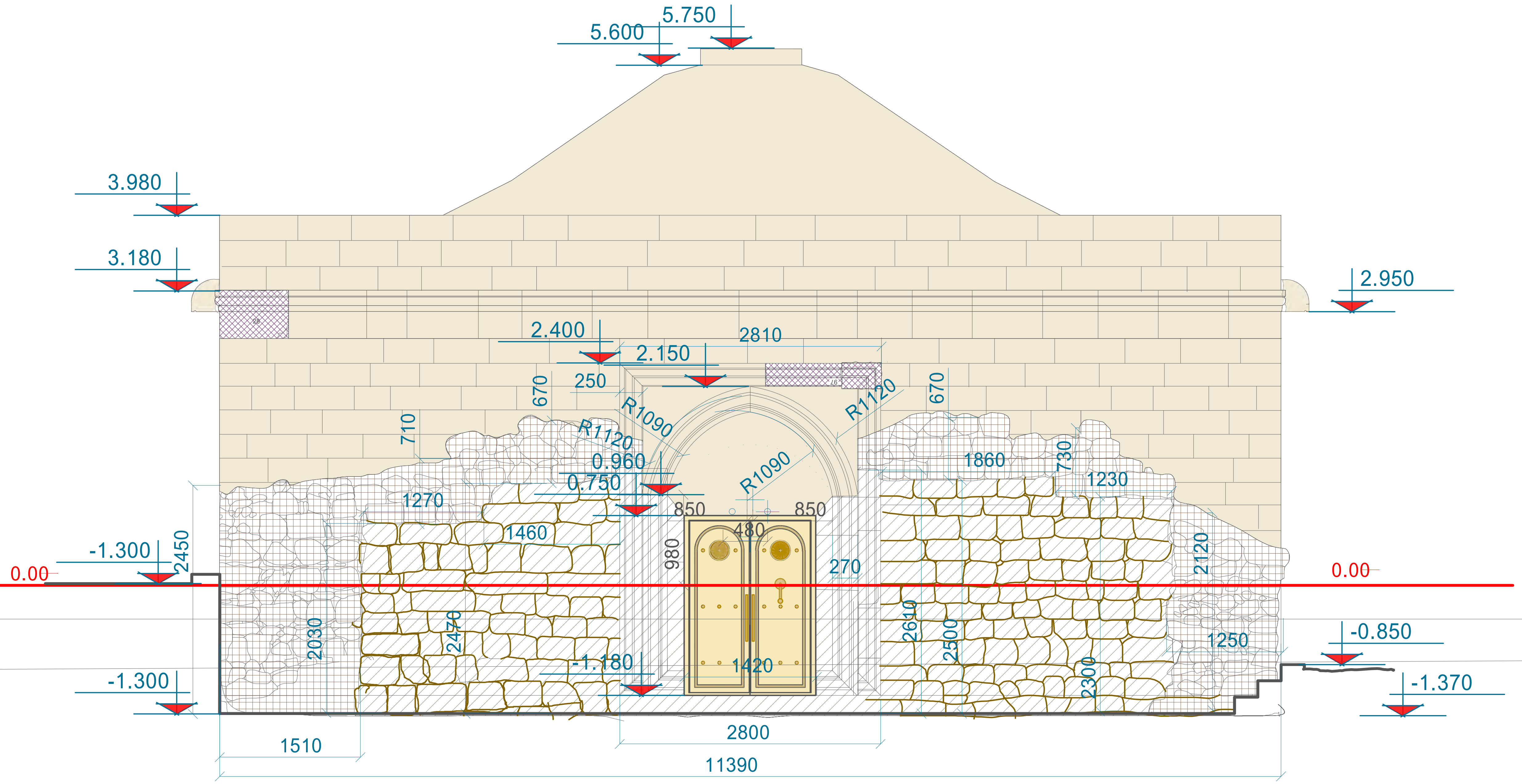

ՊԱԼԱՏԻ ՀԱՐԱՎ-ԱՐԵՎԵԼՅԱՆ ՃԱԿԱՏ , Մ 1:50

- ՊԱՀՊԱՆՎՈՂ ՇԱՐ,ԽՈՐՔԱՅԻՆ ԿԱՐԱՆԱԽՑՈՒՄ / ՆԵՐԱՐԿՈՒՄ
- ՔԱՆԴՈՒՄ ՎԵՐԱՇԱՐՇԱՐ
- ՆՈՐ ՏԱՇ ՈՒ ՇԱՐ
- ՕԳՏԱԳՈՐԾՎՈՂ ԲԵԿՈՐՆԵՐԻ ՎԵՐԱՇԱՐ

ԾԱՆՈԹՈՒԹՅՈՒՆ: Սյուները և ծածկը նախատեսված են պայմանական, օրինակ ունենալով նմանատիպ ծածկերը:
Բնաչափերը վերցնել տեղում,գոյություն ունեցող բեկորներից:

Տնօրեն	Կ. Վասիլյան		ՀՀ Վայոց Ձորի մարզի, Յորս բնակավայրի Չեսար Օրբելյանի պալատի և եկեղեցու վերականգնման և տարածքի բարեկարգման նախագիծ:			
ՆԳՃ	Լ. Վասիլյան					
Ճարտարապետ	Կ. Վասիլյան		ՃԱՐՏԱՐԱՊԵՏԱՇԻՆԱՐԱՐԱԿԱՆ	ԳԻՐՔ	ԹԵՐԹ	ԹԵՐԹԵՐ
			ՊԱԼԱՏԻ ՀԱՐԱՎ-ԱՐԵՎԵԼՅԱՆ ՃԱԿԱՏ , Մ 1:50	ՃՇ	ՃՇ-17	29
				«ՎԱՍԱՐՏ» ՍՊԸ		

VASART
Architecture & Design

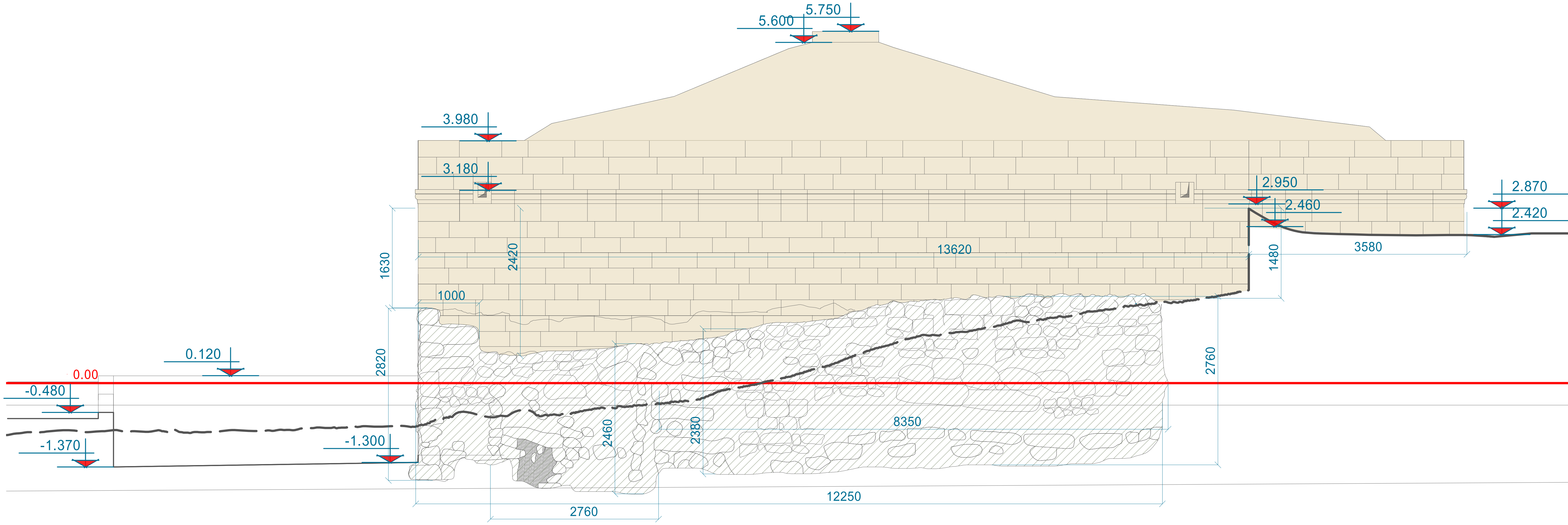

ՊԱԼԱՏԻ ՀՅՈՒՍԻՍ-ԱՐԵՎԵԼՅԱՆ ՃԱԿԱՏ , Մ 1: 50

- ՊԱՀՊԱՆՎՈՂ ՇԱՐ,ԽՈՐՔԱՅԻՆ ԿԱՐԱՆԱԽՑՈՒՄ / ՆԵՐԱՐԿՈՒՄ
- ՔԱՆԴՈՒՄ ՎԵՐԱՇԱՐՇԱՐ
- ՆՈՐ ՏԱՇ ՈՒ ՇԱՐ
- ՕԳՏԱԳՈՐԾՎՈՂ ԲԵԿՈՐՆԵՐԻ ՎԵՐԱՇԱՐ

ԾԱՆՈԹՈՒԹՅՈՒՆ: Սյուները և ծածկը նախատեսված են պայմանական,
օրինակ ունենալով նմանատիպ ծածկերը:
Բնաչափերը վերցնել տեղում,գոյություն ունեցող բեկորներից:

		ՀՀ Վայոց Ձորի մարզի, Հորս բնակավայրի Չեսար Օրբելյանի պալատի և եկեղեցու վերականգնման և տարածքի բարեկարգման նախագիծ:			
Տնօրեն	Կ. Վասիլյան				
ՆԳՃ	Լ. Վասիլյան				
Ճարտարապետ	Կ. Վասիլյան	ՃԱՐՏԱՐԱՊԵՏԱՇԻՆԱՐԱՐԱԿԱՆ	ԳԻՐՔ	ԹԵՐԹ	ԹԵՐԹԵՐ
		ՊԱԼԱՏԻ ՀՅՈՒՍԻՍ-ԱՐԵՎԵԼՅԱՆ ՃԱԿԱՏ , Մ 1: 50	ՃՇ	ՃՇ-18	29
			«ՎԱՍԱՐՏ» ՍՊԸ		

VASART
Architecture & Design

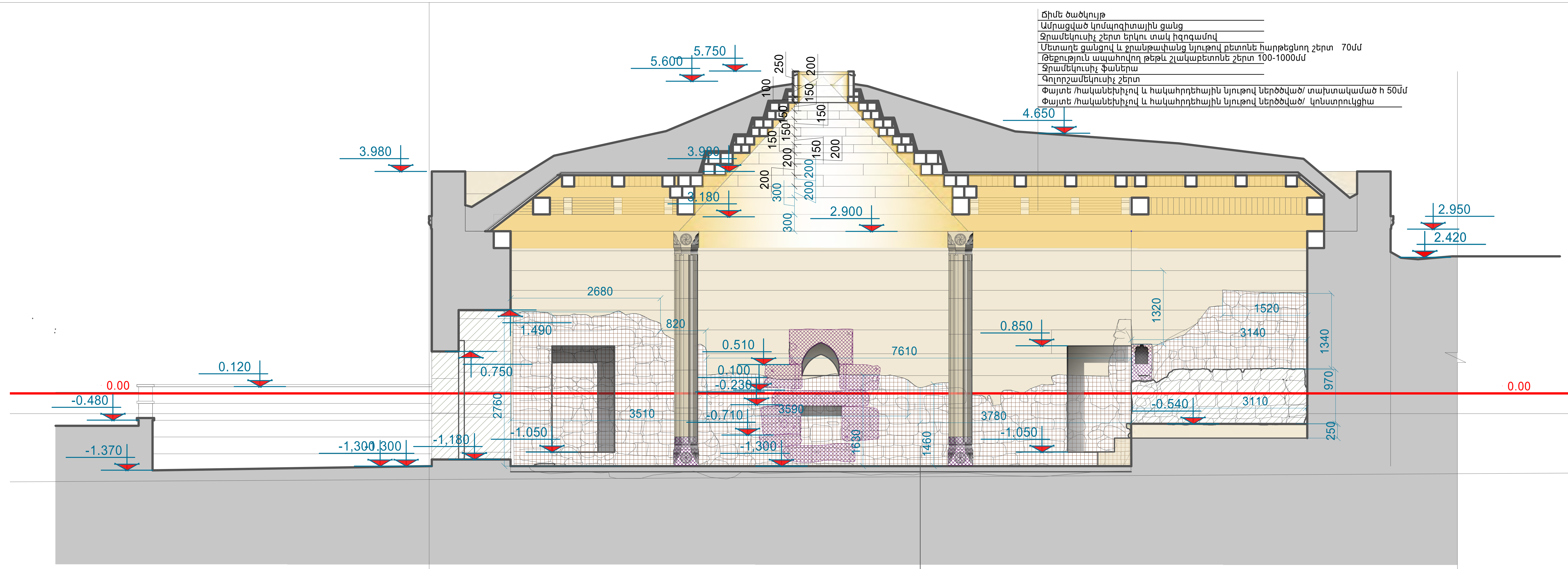

- ՊԱՀՊԱՆՎՈՂ ՇԱՐ,ԽՈՐՔԱՅԻՆ ԿԱՐԱՆԱԽՑՈՒՄ / ՆԵՐԱՐԿՈՒՄ
- ՔԱՆԴՈՒՄ ՎԵՐԱՇԱՐՇԱՐ
- ՆՈՐ ՏԱՇ ՈՒ ՇԱՐ
- ՕԳՏԱԳՈՐԾՎՈՂ ԲԵԿՈՐՆԵՐԻ ՎԵՐԱՇԱՐ

Սալաքարե հատակ	150մմ
Ցեմենտ-ավազե հարթեցնող շերտ	40մմ
Բետոնե նախապատրաստական շերտ M-100	150մմ
Խճով տոփանած հող	60մմ

ՊԱԼԱՏԻ ԿՏՐՎԱԾՔ ԸՍՏ 1-1, Մ 1:50

ԾԱՆՈԹՈՒԹՅՈՒՆ: Սյուները և ծածկը նախատեսված են պայմանական,
օրինակ ունենալով նմանատիպ ծածկերը:
Բնաչափերը վերցնել տեղում,գոյություն ունեցող բեկորներից:

Տնօրեն	Կ. Վասիլյան	ՀՀ Վայոց Ձորի մարզի, Հորս բնակավայրի Չեսար Օրբելյանի պալատի և եկեղեցու վերականգնման և տարածքի բարեկարգման նախագիծ:			VASART Architecture & Design
ՆԳԾ	Լ. Վասիլյան				
Ճարտարապետ	Կ. Վասիլյան	ՃԱՐՏԱՐԱՊԵՏԱՇԻՆԱՐԱՐԱԿԱՆ	ԳԻՐՔ	ԹԵՐԹ	ԹԵՐԹԵՐ
		ՊԱԼԱՏԻ ԿՏՐՎԱԾՔ ԸՍՏ 1-1, Մ 1:50	ՃՇ	ՃՇ-19	29
			«ՎԱՍԱՐՏ» ՍՊԸ		

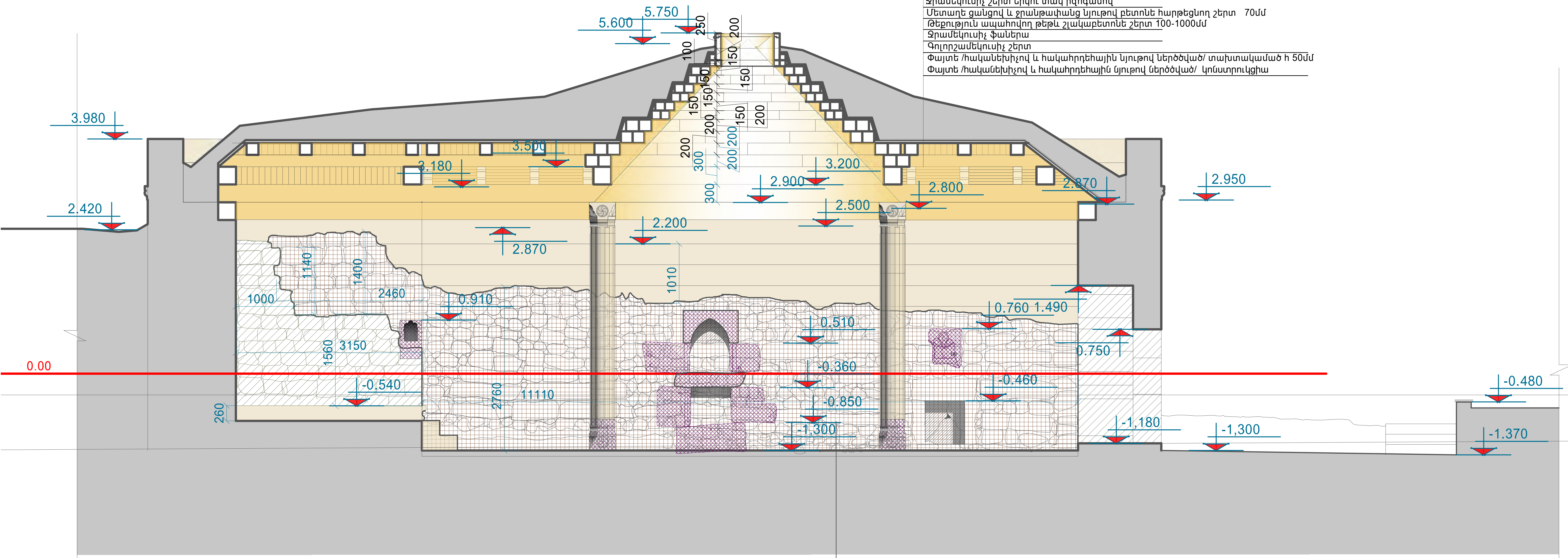

Սալաքարե հատակ	150մմ
Ցեմենտ-ավազե հարթեցնող շերտ	40մմ
Բետոնե նախապատրաստական շերտ M-100	150մմ
Խճով տոփանած հող	60մմ

ՊԱՅՊԱՆՎՈՂ ՇԱՐ,ԽՈՐՔԱՅԻՆ ԿԱՐԱՆԱԽՑՈՒՄ / ՆԵՐԱՐԿՈՒՄ

ՔԱՆԴՈՒՄ ՎԵՐԱՇԱՐՇԱՐ

ՆՈՐ ՏԱՇ ՈՒ ՇԱՐ

ՕԳՏԱԳՈՐԾՎՈՂ ԲԵԿՈՐՆԵՐԻ ՎԵՐԱՇԱՐ

ՊԱԼԱՏԻ ԿՏՐՎԱԾՔ ԸՍՏ 2-2, Մ 1:50

ԾԱՆՈԹՈՒԹՅՈՒՆ: Սյուները և ծածկը նախատեսված են պայմանական, օրինակ ունենալով նմանատիպ ծածկերը:
Բնաչափերը վերցնել տեղում,գոյություն ունեցող բեկորներից:

Տնօրեն	Կ. Վասիլյան		ՀՀ Վայոց Ձորի մարզի, Յորս բնակավայրի Չեսար Օրբելյանի պալատի և եկեղեցու վերականգնման և տարածքի բարեկարգման նախագիծ:			
ՆԳԾ	Լ. Վասիլյան					
Ճարտարապետ	Կ. Վասիլյան		ՃԱՐՏԱՐԱՊԵՏԱՇԻՆԱՐԱՐԱԿԱՆ	ԳԻՐՔ	ԹԵՐԹ	ԹԵՐԹԵՐ
			ՊԱԼԱՏԻ ԿՏՐՎԱԾՔ ԸՍՏ 2-2, Մ 1:50	ՃՇ	ՃՇ-20	29
				«ՎԱՍԱՐՏ» ՍՊԸ		

VASART
Architecture & Design

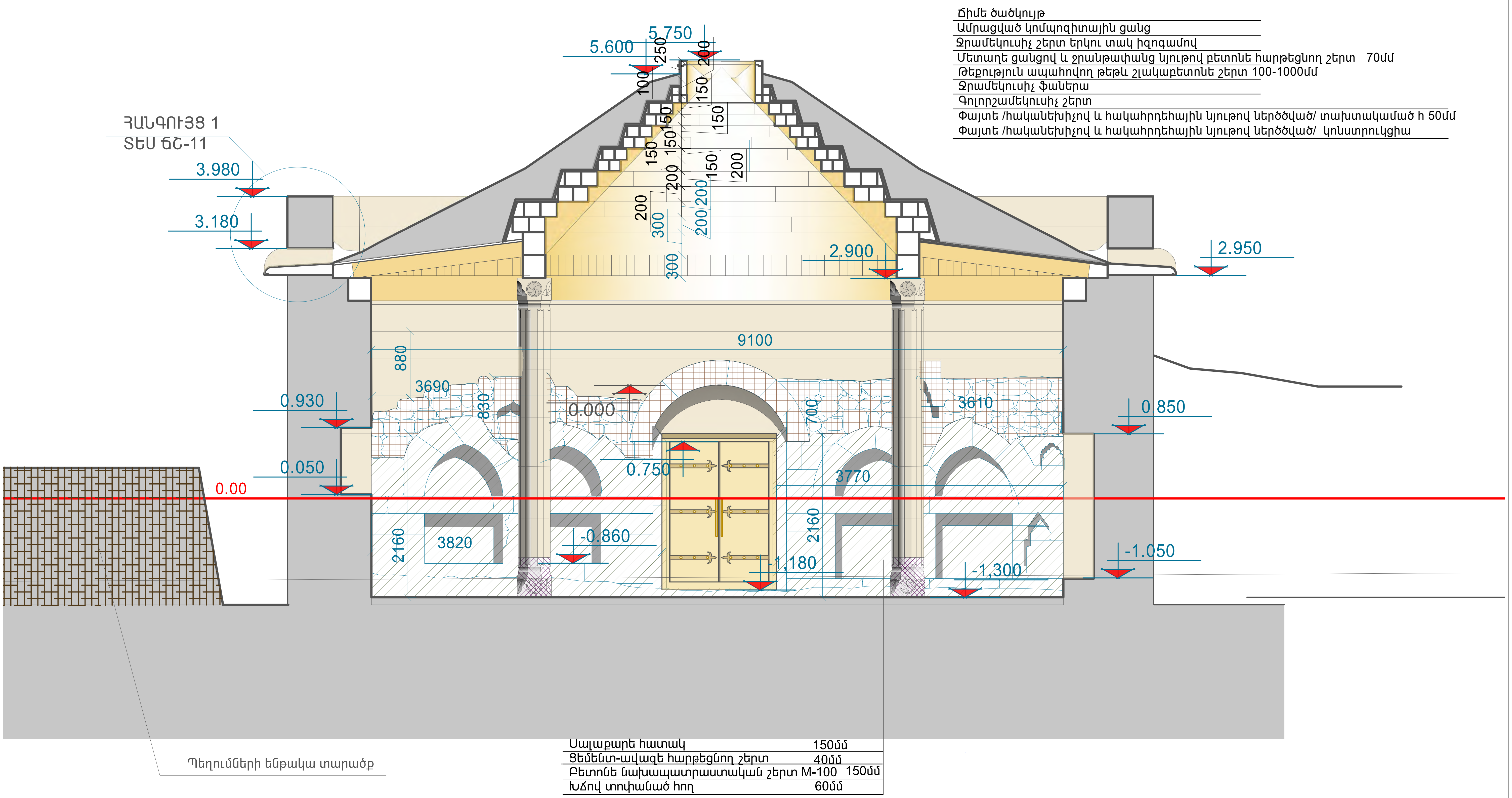

ՊԱՀՊԱՆՎՈՂ ՇԱՐ,ԽՈՐՔԱՅԻՆ ԿԱՐԱՆԱԽՑՈՒՄ / ՆԵՐԱՐԿՈՒՄ

ՔԱՆԴՈՒՄ ՎԵՐԱՇԱՐՇԱՐ

ՆՈՐ ՏԱՇ ՈՒ ՇԱՐ

ՕԳՏԱԳՈՐԾՎՈՂ ԲԵԿՈՐՆԵՐԻ ՎԵՐԱՇԱՐ

ՊԱԼԱՏԻ ԿՏՐՎԱԾՔ ԸՍՏ 3-3, Մ 1:50

ԾԱՆՈԹՈՒԹՅՈՒՆ: Սյուները և ծածկը նախատեսված են պայմանական, օրինակ ունենալով նմանատիպ ծածկերը:
Բնաչափերը վերցնել տեղում,գոյություն ունեցող բեկորներից:

Տնօրեն	Կ. Վասիլյան	
ՆԳՃ	Լ. Վասիլյան	
Ճարտարապետ	Կ. Վասիլյան	

ՀՀ Վայոց Ձորի մարզի, Յորս բնակավայրի Չեսար Օրբելյանի պալատի և եկեղեցու վերականգնման և տարածքի բարեկարգման նախագիծ:

ՃԱՐՏԱՐԱՊԵՏԱՇԻՆԱՐԱՐԱԿԱՆ	ԳԻՐՔ	ԹԵՐԹ	ԹԵՐԹԵՐ
ՊԱԼԱՏԻ ԿՏՐՎԱԾՔ ԸՍՏ 3-3, Մ 1:50	ՃՇ	ՃՇ-21	29
	«ՎԱՍԱՐՏ» ՍՊԸ		

VASART
Architecture & Design

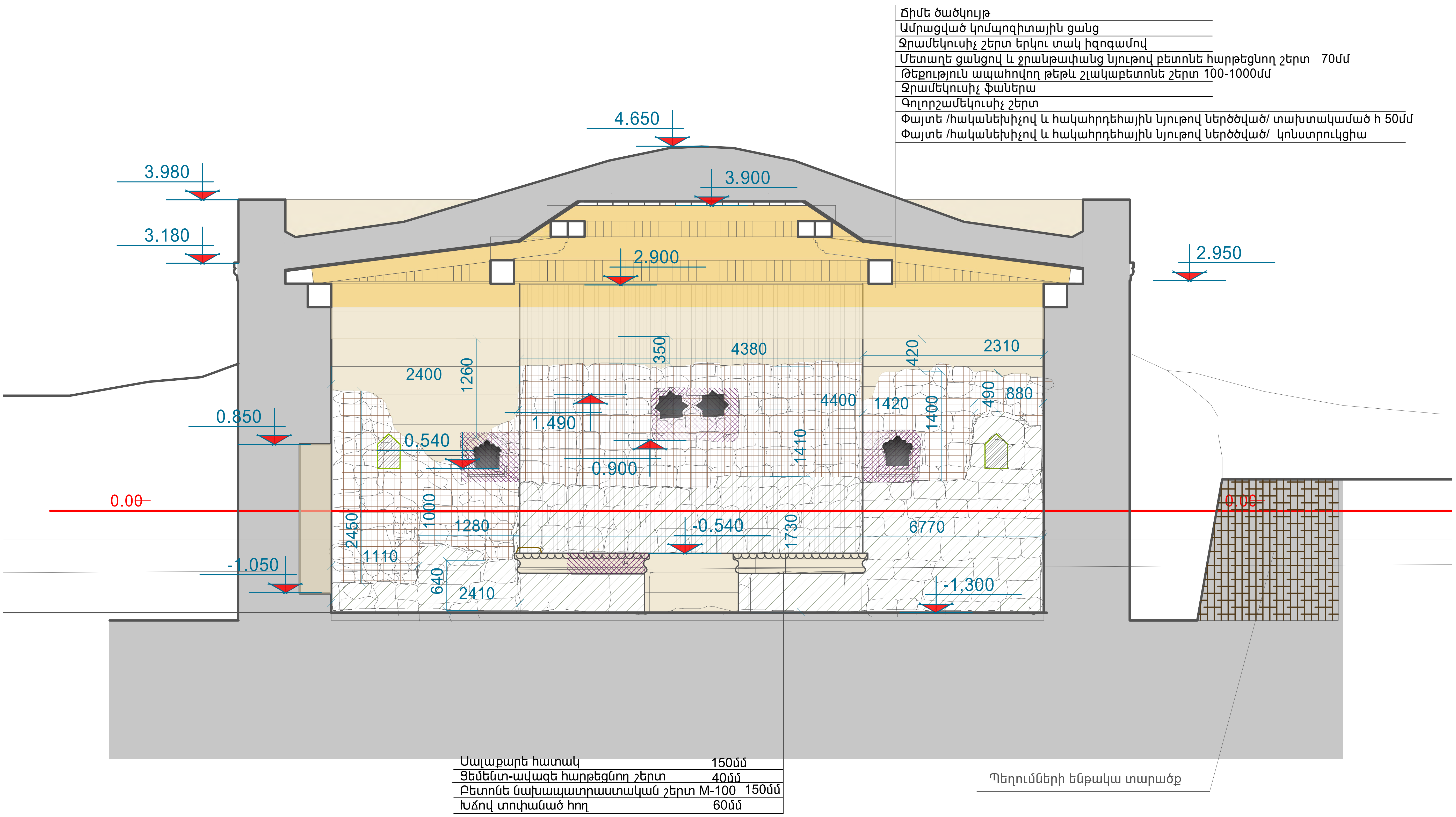

- ՊԱՀՊԱՆՎՈՂ ՇԱՐ,ԽՈՐՔԱՅԻՆ ԿԱՐԱՆԱԽՑՈՒՄ / ՆԵՐԱՐԿՈՒՄ
- ՔԱՆԴՈՒՄ ՎԵՐԱՇԱՐՇԱՐ
- ՆՈՐ ՏԱՇ ՈՒ ՇԱՐ
- ՕԳՏԱԳՈՐԾՎՈՂ ԲԵԿՈՐՆԵՐԻ ՎԵՐԱՇԱՐ

ՊԱԼԱՏԻ ԿՏՐՎԱԾՔ ԸՍՏ 4-4, Մ 1:50

ԾԱՆՈԹՈՒԹՅՈՒՆ: Սյուները և ծածկը նախատեսված են պայմանական,
օրինակ ունենալով նմանատիպ ծածկերը:
Բնաչափերը վերցնել տեղում,գոյություն ունեցող բեկորներից:

Տնօրեն	Կ. Վասիլյան		ՀՀ Վայոց Ձորի մարզի, Հորս բնակավայրի Չեսար Օրբելյանի պալատի և եկեղեցու վերականգնման և տարածքի բարեկարգման նախագիծ:			
ՆԳԾ	Լ. Վասիլյան					
Ճարտարապետ	Կ. Վասիլյան		ՃԱՐՏԱՐԱՊԵՏԱՇԻՆԱՐԱՐԱԿԱՆ	ԳԻՐՔ	ԹԵՐԹ	ԹԵՐԹԵՐ
			ՊԱԼԱՏԻ ԿՏՐՎԱԾՔ ԸՍՏ 4-4, Մ 1:50	ՃՇ	ՃՇ-22	29
				«ՎԱՍԱՐՏ» ՍՊԸ		

VASART
Architecture & Design

Ճիմե ծածկույթ
Ամրացված կոմպոզիտային ցանց
Ջրամեկուսիչ շերտ երկու տակ իզոգամով
Մետաղե ցանցով և ջրանթափանց նյութով բետոնե հարթեցնող շերտ 70մմ
Թեքություն ապահովող թեթև շլակաբետոնե շերտ 100-1000մմ
Ջրամեկուսիչ ֆաներա
Գոլորշամեկուսիչ շերտ
Փայտե /հականեխիչով և հակահրդեհային նյութով ներծծված/ տախտակամած h 50
Փայտե /հականեխիչով և հակահրդեհային նյութով ներծծված/ կոնստրուկցիա

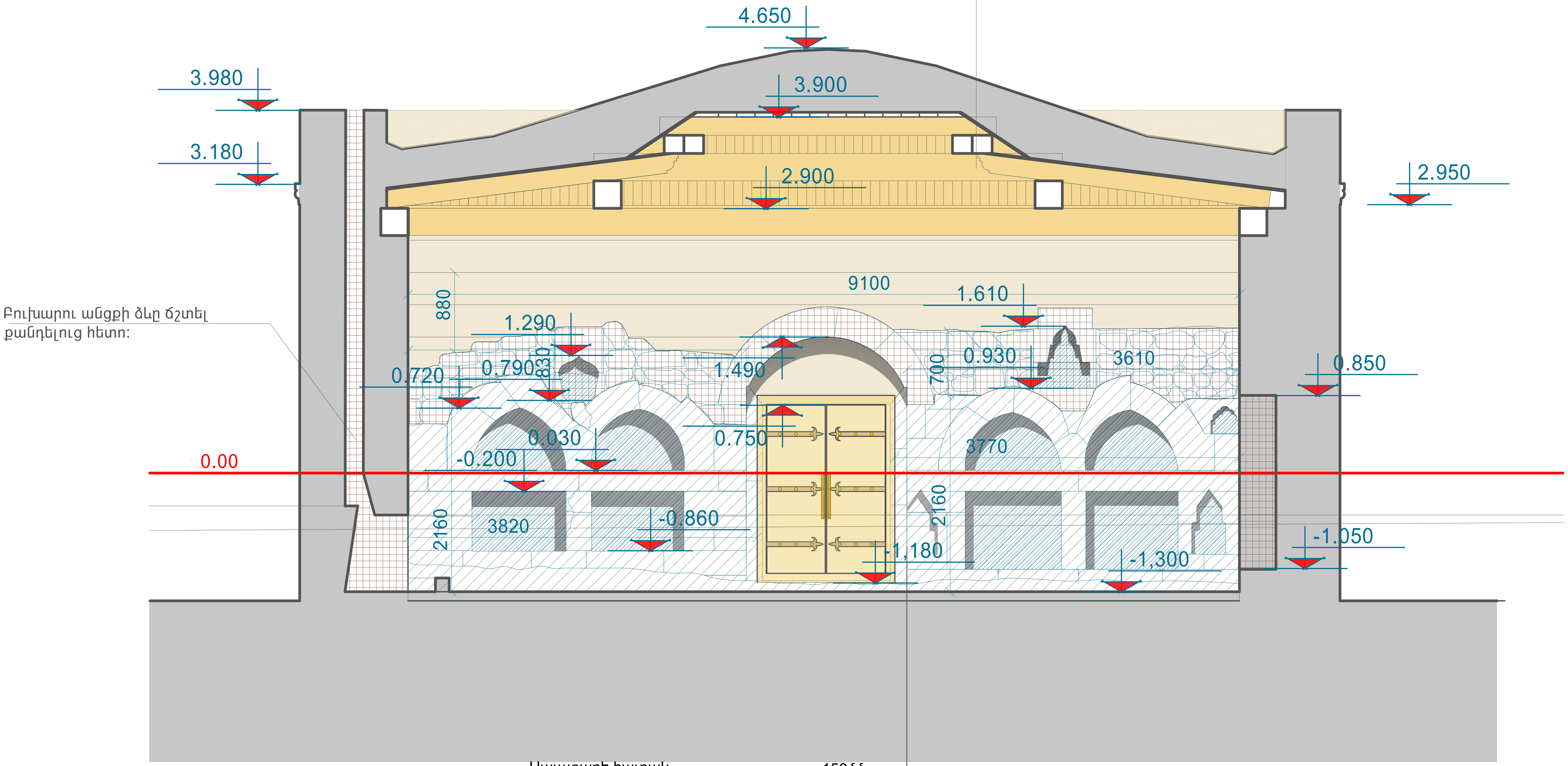

Սալաքարե հատակ	150մմ
Ցեմենտ-ավազե հարթեցնող շերտ	40մմ
Բետոնե նախապատրաստական շերտ M-100	150մմ
Խճով տոփանած հող	60մմ

ՊԱԼԱՏԻ ԿՏՐՎԱԾՔ ԸՍՏ 5-5, Մ 1:50

ՊԱՀՊԱՆՎՈՂ ՇԱՐ,ԽՈՐՔԱՅԻՆ ԿԱՐԱՆԱԽՑՈՒՄ / ՆԵՐԱՐԿՈՒՄ

ՔԱՆԴՈՒՄ ՎԵՐԱՇԱՐՇԱՐ

ՆՈՐ ՏԱՇ ՈՒ ՇԱՐ

ԾԱՆՈԹՈՒԹՅՈՒՆ: Սյուները և ծածկը նախատեսված են պայմանական,
օրինակ ունենալով նմանատիպ ծածկերը:
Բնաչափերը վերցնել տեղում,գոյություն ունեցող բեկորներից:

Տնօրեն	Կ. Վասիլյան		ՀՀ Վայոց Ձորի մարզի, Հորս բնակավայրի Չեսար Օրբելյանի պալատի և եկեղեցու վերականգնման և տարածքի բարեկարգման նախագիծ:			
ՆԳՃ	Լ. Վասիլյան					
Ճարտարապետ	Կ. Վասիլյան		ՃԱՐՏԱՐԱՊԵՏԱՇԻՆԱՐԱՐԱԿԱՆ	ԳԻՐՔ	ԹԵՐԹ	ԹԵՐԹԵՐ
			ՊԱԼԱՏԻ ԿՏՐՎԱԾՔ ԸՍՏ 5-5, Մ 1:50	ՃՇ	ՃՇ-23	29
				«ՎԱՍԱՐՏ» ՍՊԸ		

VASART
Architecture & Design

Տանիքի կոնստրուկցիաների մասնագիր

N	Դետալի անվանումը	h	b	L	քան	ընդամենը	խմ
1	Չորսու	300	300	71400	1	6.5 խմ	
2	Չորսու	300	300	5150	4	1.85 խմ	
3	Չորսու	200	200	6600	4	1.06 խմ	
4	Չորսու	200	200	2900	4	0.47 խմ	
5	Չորսու	200	200	3300	14	1.85 խմ	
6	Չորսու	200	200	2400	12	1.15 խմ	
7	Չորսու	200	200	3150	10	1.26 խմ	
8	Չորսու	200	200	2700	12	1.3 խմ	
9	Չորսու	200	200	1850	16	1.2 խմ	
10	Չորսու	200	200	1600	16	1.03 խմ	
11	Չորսու	200	200	1420	16	0.91 խմ	
12	Չորսու	150	150	1220	16	0.44 խմ	
13	Չորսու	150	150	1100	16	0.4 խմ	
14	Չորսու	150	150	950	16	0.34 խմ	
15	Չորսու	150	150	830	16	0.3 խմ	
16	Չորսու	150	150	720	16	0.26 խմ	
17	Չորսու	150	150	610	16	0.22 խմ	
18	Չորսու	100	100	1100	16	0.2 խմ	
19	Տախտակ /հաստ. 50մմ/	50	150			183.0քմ / 9.15խմ	ընդ 29.9խմ
20	Ջրհորդան				4		
21	Գոլորշամեկուսիչ շերտ					183.0քմ	
22	Ջրակայուն ֆաներա					183.0քմ	
23	Շլակ					73.0 խմ	
24	B15 դասի բետոն անջրաթափանց խառնուրդով					13.0 խմ	
25	Իզոգամ					400.0քմ	
26	Կոմպոզիտային ցանց					183.0քմ	
27	Ճիմ					183.0քմ	

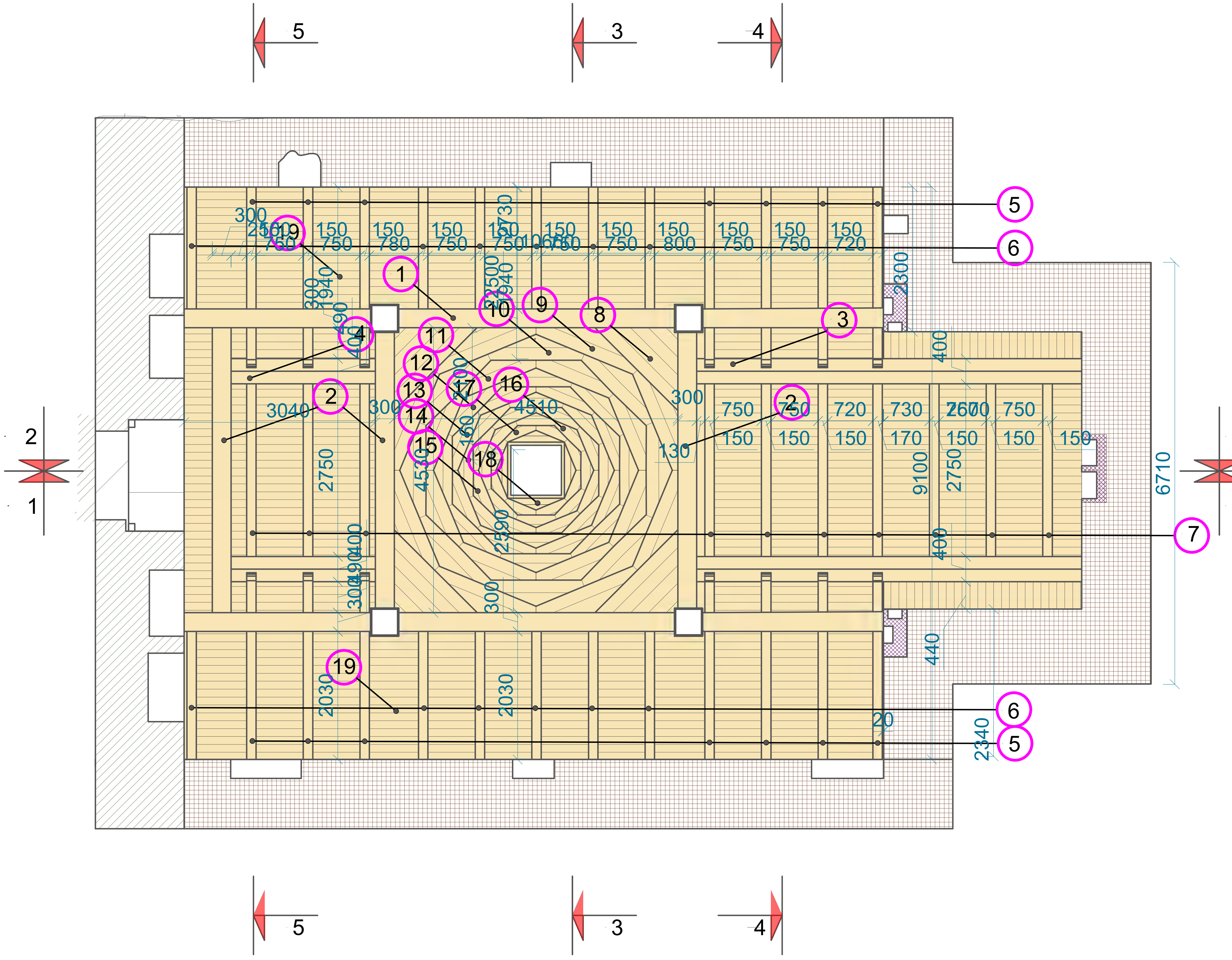

ՊԱՀՊԱՆՎՈՂ ՇԱՐ,ԽՈՐՔԱՅԻՆ ԿԱՐԱՆԱԽՑՈՒՄ / ՆԵՐԱՐԿՈՒՄ

ՔԱՆԴՈՒՄ ՎԵՐԱՇԱՐՇԱՐ

ՕԳՏԱԳՈՐԾՎՈՂ ԲԵԿՈՐՆԵՐԻ ՎԵՐԱՇԱՐ

ՊԱԼԱՏԻ ՊԱՅՄԱՆԱԿԱՆ ԱՌԱՍՏԱՂԻ ԳԾԱԳԻՐ , Մ 1:75

ԾԱՆՈԹՈՒԹՅՈՒՆ: Սյուները և ծածկը նախատեսված են պայմանական, օրինակ ունենալով նմանատիպ ծածկերը:

Տնօրեն	Կ. Վասիլյան	ՀՀ Վայոց Ձորի մարզի, Յորս բնակավայրի Չեսար Օրբելյանի պալատի և եկեղեցու վերականգնման և տարածքի բարեկարգման նախագիծ:	
ՆԳԾ	Լ. Վասիլյան		
Ճարտարապետ	Կ. Վասիլյան	ՃԱՐՏԱՐԱՊԵՏԱՇԻՆԱՐԱՐԱԿԱՆ	ԳԻՐՔ: ՃՇ; ԹԵՐԹ: ՃՇ-24; ԹԵՐԹԵՐ: 29
		ՊԱԼԱՏԻ ՊԱՅՄԱՆԱԿԱՆ ԱՌԱՍՏԱՂԻ ԳԾԱԳԻՐ , Մ 1:75 ՏԱՆԻՔԻ ԿՈՆՍՏՐՈՒԿՑԻԱՆԵՐԻ ՄԱՍՆԱԳԻՐ	«ՎԱՍԱՐՏ» ՍՊԸ

VASART
Architecture & Design

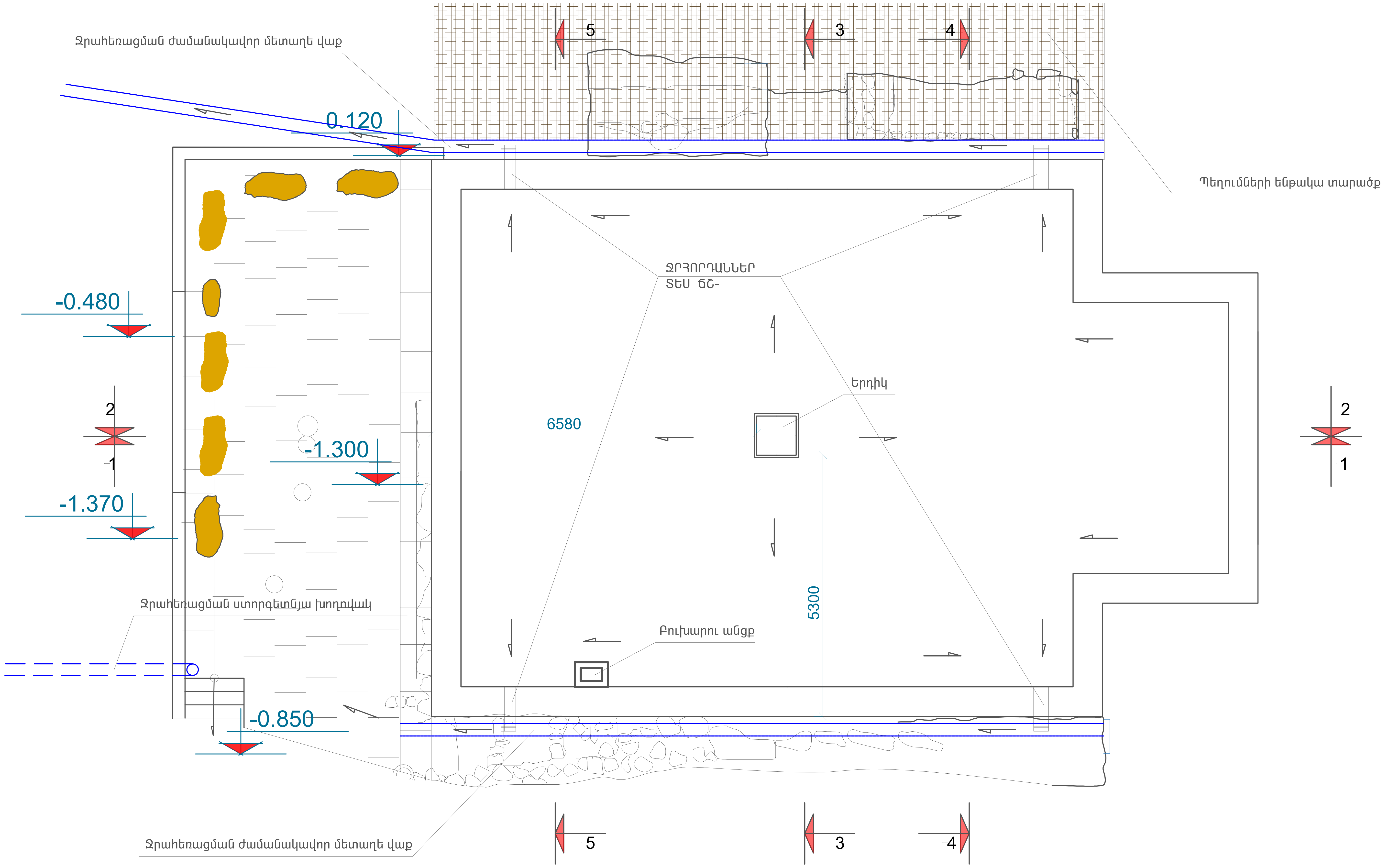

ՊԱԼԱՏԻ ՏԱՆԻՔԻ ՋՐԱՀԵՌԱՑՄԱՆ ՀԱՏԱԿԱԳԻԾ , Մ 1:75

Տնօրեն	Կ. Վասիլյան		ՀՀ Վայոց Ձորի մարզի, Հորս բնակավայրի Չեսար Օրբելյանի պալատի և եկեղեցու վերականգնման և տարածքի բարեկարգման նախագիծ:			
ՆԳՃ	Լ. Վասիլյան					
Ճարտարապետ	Կ. Վասիլյան		ՃԱՐՏԱՐԱՊԵՏԱՇԻՆԱՐԱՐԱԿԱՆ	ԳԻՐՔ	ԹԵՐԹ	ԹԵՐԹԵՐ
			ՊԱԼԱՏԻ ՏԱՆԻՔԻ ՋՐԱՀԵՌԱՑՄԱՆ ՀԱՏԱԿԱԳԻԾ , Մ 1:75	ՃՇ	ՃՇ-25	29
				«ՎԱՍԱՐՏ» ՍՊԸ		

VASART
Architecture & Design

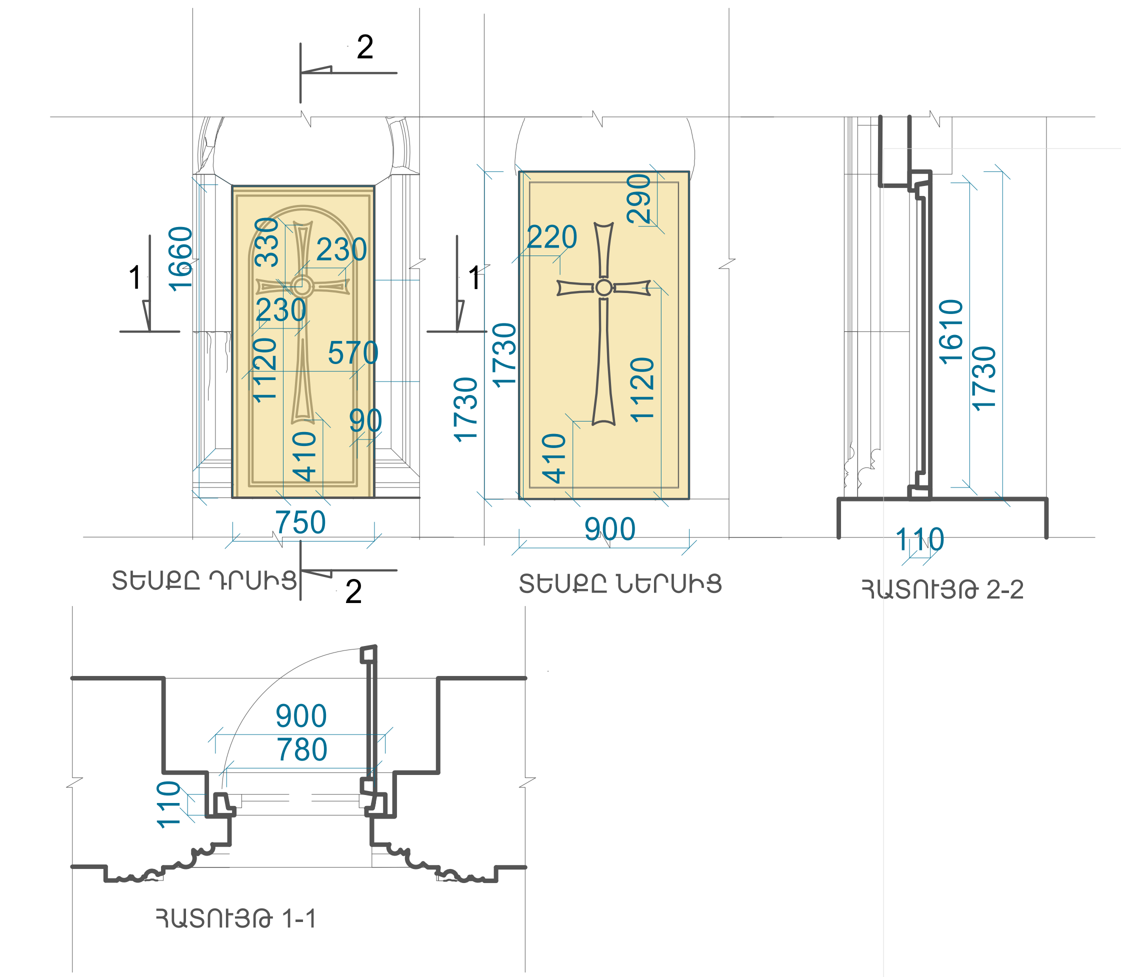

ԵԿԵՂԵՑՈՒ ԴՌԱՆ ԳԾԱԳԻՐ , Մ 1:40

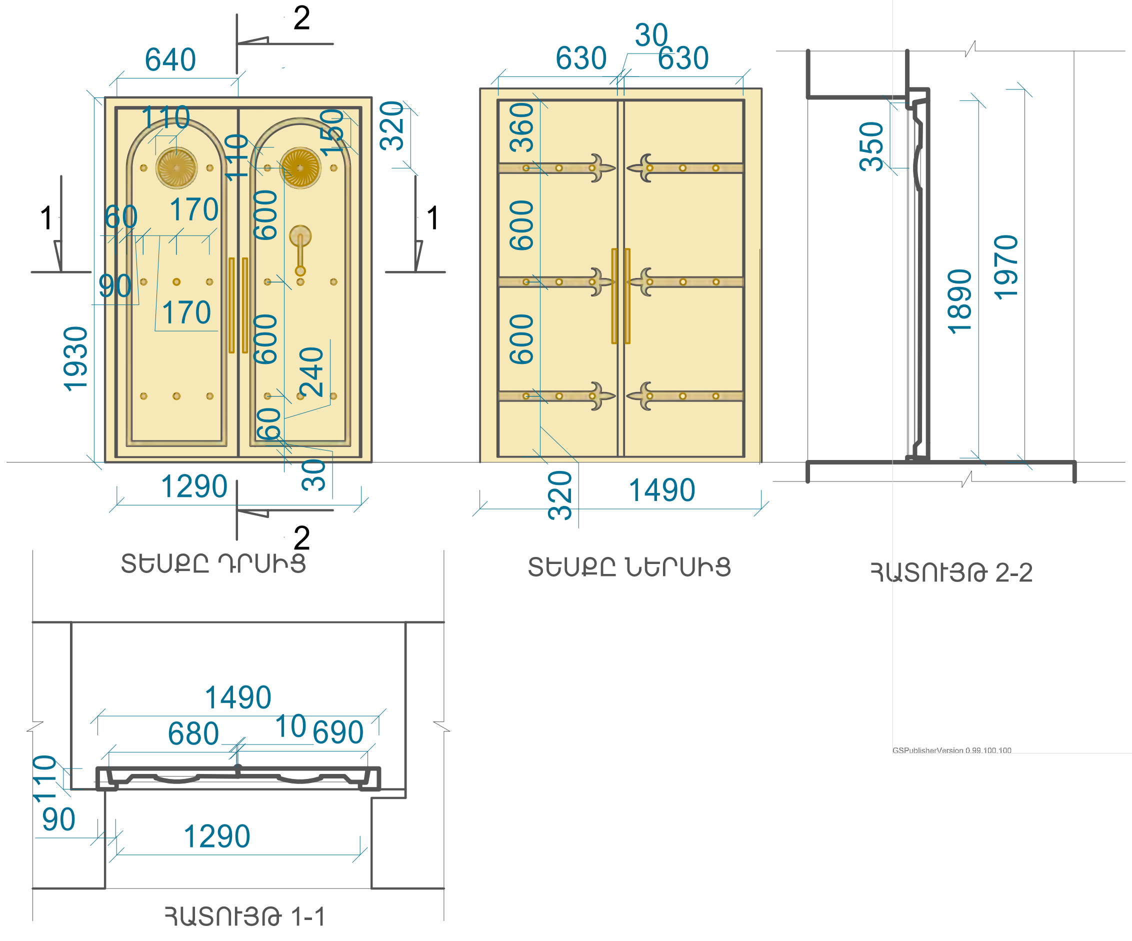

ՊԱԼԱՏԻ ԴՌԱՆ ԳԾԱԳԻՐ , Մ 1:40

N	Աշխատանքի անվանումը	Չափման	Քանակ
	Ճարտարապետություն		
	Եկեղեցի		
1	Պեղման կարգով հողի ձեռքի մեխանիկական գործիքներով քանդում և հեռացում	խմ	50
2	Տախտակամածի կապում և քանդում	քմ	132
3	պատերի քանդում վերաշարում	քմ	13,8
3*	պատերի կարծրացած լիցքի քանդում-հեռացում	խմ	6,9
4	Գոյություն ունեցող խարխուլ հիմնապատերի միջալիցքի հանում և խորքային կարանախցում բարդ շաղախով Ներարկման աշխատանքների ավարտից հետո 23*1.5*2*8=552	10գծմ	55,2
5	Գոյություն ունեցող խարխուլ կիսասրբատաշ պատերի միջալիցքի քանդում հեռացում, դատարկ տարածքների լվացում ջրի ուժեղ շիթով և հատուկ բաղադրակազմով շաղախի Ներարկում	լիտր	2000
6	Գմբեթարդի, թաղերի, կոնական մակերևույթով բացվածքների տակ կավարամածի կապում և քանդում	խմ	49,26
7	ձեռքի մեխանիկական գործիքներով մեծածավալ սրբատաշ բազալտե պատերի քարերի Նոր տաշ ու շար՝ չափերը, շովերն ու ֆակտուրան նույնանման գոյություն ունեցողների մշակմանը (Նշանով)	քմ	69,1
7*	պատերի Նոր լիցքի կատարում բարդ շաղախով և ճեղքած բազալտով	խմ	49,6
8	Գոյություն ունեցող մեծածավալ բեկորների ձեռքի գործիքների մշակմամբ վերաշարում	քմ	5,9
9	բազալտե մեծածավալ սրբատաշ կամարների քարերի նոր տաշ ու շար ձեռքի մեխանիկական գործիքներով ՝ չափերն ու ֆակտուրան նույնանման գոյություն ունեցողների մշակմանը (Նշանով)	քմ	5,64
10	ձեռքի մեխանիկական գործիքներով մեծածավալ սրբատաշ բազալտե պատերի անկյունաքարերի նոր տաշ ու շար՝ չափերն ու ֆակտուրան նույնանման գոյություն ունեցողների մշակմանը (Նշանով)	քմ	10,4
11	Խորան միակոր մեծածավալ սրբատաշ բազալտե պատերի քարերի նոր տաշ ու շար ձեռքի մեխանիկական գործիքներով ՝ չափերը շովերն ու ֆակտուրան նույնանման գոյություն ունեցողների մշակմանը	քմ	3,14
12	Խորանի միակոր սրբատաշ բազալտե քարերի քանդում-հեռացում և ձեռքի մեխանիկական գործիքներով նոր տաշ ու շարի իրականացում չափերը շովերն ու ֆակտուրան նույնանման գոյություն ունեցողների մշակմանը	քմ	3,14
13	Որմնասյուների մեծածավալ սրբատաշ բազալտե քարերի նոր տաշ ու շար ձեռքի մեխանիկական գործիքներով ՝ չափերն ու ֆակտուրան նույնանման գոյություն ունեցողների մշակմանը (Նշանով)	քմ	1,2
14	Սրբատաշ բազալտե որմնասյան քարերի վերաշար	քմ	0,6
15	Սրբատաշ բարդ պրոֆիլավոր ուղղագիծ շրջանակի բազալտե քարերի նոր տաշ ու շար ձեռքի մեխանիկական գործիքներով՝ չափերն ու ֆակտուրան նույնանման գոյություն ունեցողների մշակմանը (Նշանով)	քմ	2,9
16	Սրբատաշ բազալտե բարդ պրոֆիլավոր բեկորներով ուղղագիծ շրջանակի ձեռքի գործիքների լրացուցիչ մշակմամբ վերաշարում	քմ	0,75
17	Սրբատաշ բարդ պրոֆիլավոր կորագիծ երկկենտրոն շրջանակի բազալտե քարերի նոր տաշ ու շար ձեռքի մեխանիկական գործիքներով՝ չափերն ու ֆակտուրան նույնանման գոյություն ունեցողների մշակմանը (Նշանով)	քմ	0,15
18	Սրբատաշ բազալտե բարդ պրոֆիլավոր կորագիծ շրջանակի ձեռքի գործիքների լրացուցիչ մշակմամբ վերաշարում	քմ	0,7
19	Գմբեթարդի երկկոր սրբատաշ քարերի լրացուցիչ մշակմամբ վերաշարում	քմ	0,5
20	Սրբատաշ բազալտե կամարների ձեռքի գործիքների լրացուցիչ մշակմամբ վերաշարում	քմ	3,2
21	Մեծածավալ պրոֆիլավոր բեկորների, բարավորի, խաչքարի և լուսամուտների պրոֆիլավոր պսակների ձեռքի գործիքների լրացուցիչ մշակմամբ վերաշարում	քմ	2
22	Ուղղագիծ սրբատաշ քիվերի քարերի նոր տաշ ու շար ձեռքի մեխանիկական գործիքներով՝ չափերն ու ֆակտուրան նույնանման գոյություն ունեցողների մշակմանը (Նշանով)	քմ	1,66
23	Ուղղագիծ սրբատաշ բազալտե քիվերի ձեռքի գործիքների լրացուցիչ մշակմամբ վերաշարում	քմ	0,6
24	Կորագիծ սրբատաշ քիվերի քարերի նոր տաշ ու շար ձեռքի մեխանիկական գործիքներով՝ չափերն ու ֆակտուրան նույնանման գոյություն ունեցողների մշակմանը (Նշանով)	քմ	0,5
25	Կորագիծ սրբատաշ քիվերի վերաշար	քմ	0,3
26	Արտաքին ուղղագիծ սրբատաշ քիվերի քարերի նոր տաշ ու շար ձեռքի մեխանիկական գործիքներով՝ չափերն ու ֆակտուրան նույնանման գոյություն ունեցողների մշակմանը (Նշանով)	քմ	6,1
27	Թաղի միակոր սրբատաշ քարերի նոր տաշ ու շար ձեռքի մեխանիկական գործիքներով՝ չափերն ու ֆակտուրան նույնանման գոյություն ունեցողների մշակմանը	քմ	13,8
28	Թաղի միակոր սրբատաշ քարերի վերաշարում	քմ	1,8
29	Գմբեթարդի երկկոր սրբատաշ քարերի նոր տաշ ու շար ձեռքի մեխանիկական գործիքներով՝ չափերն ու ֆակտուրան նույնանման գոյություն ունեցողների մշակմանը	քմ	2,8
30	Արտաքին սրբատաշ բազալտե քիվերի ձեռքի գործիքների լրացուցիչ մշակմամբ վերաշարում /7սմ	քմ	0,9
31	Թեթև կրաբետոնե լիցքի իրականացում	խմ	32,5
32	Ուղղանկյուն վալիկավոր սրբատաշ ատամնավոր բազալտե ծածկասալերի նոր տաշ ու շար ձեռքի մեխանիկական գործիքներով՝ ջրահեռացման ակոսներով՝ նույնանման գոյություն ունեցողների մշակմանը 7* 2.9*2	քմ	40,6
33	Ուղղանկյուն վալիկավոր սրբատաշ անդեգիտե ծածկասալերի վերաշարում ձեռքի գործիքենրի լրացուցչ մշակմամբ	քմ	0,5
34	Կիսալուսնաձև սրբատաշ ատամնավոր բազալտե ծածկասալերի նոր տաշ ու շար ձեռքի մեխանիկական գործիքներով՝ ջրահեռացման ակոսով նույնանման գոյություն ունեցողների մշակմանը 7*0.7*2	քմ	9,8
35	Վրադիր սրբատաշ բազալտե փականաքարի նոր տաշ ու շար ձեռքի մեխանիկական գործիքներով՝ չափերն ու ֆակտուրան նույնանման գոյություն ունեցողների մշակմանը	քմ	3,5
36	Բեմառաջքի քարերի Նոր տաշ ու շար ձեռքի մեխանիկական գործիքներով՝	քմ	1,3
37	Բեմառաջքի քիվի նոր տաշ ու շար բազալտից ձեռքի մեխանիկական գործիքներով՝	քմ	0,3
38	Բեմի և հատակի նոր տաշ ու շար ձեռքի մեխանիկական գործիքներով՝ չափերն ու մշակումը համանման գոյույուն ունեցողին	քմ	4,5
39	Բեմի մեծածավալ միակտոր աստիճանների նոր տաշ ու շար ձեռքի մեխանիկական գործիքներով՝ ֆակտուրայով	քմ	1,7
40	Քանդակազարդ մեծածածավալ միակտոր ավազ սեղանի նոր տաշ ու շար ձեռքի մեխանիկական գործիքների մշակմամաբ	քմ	1,7
41	Մկրտության ավազանի և խորշերի իրականացում սրբատաշ բազալտե անկյունաքարերի նոր տաշ ու շար ձեռքի մեխանիկական գործիքներով	քմ	2,2
42	Փայտե դռան պատրաստում և տեղադրում / 1,3 քմ	հատ	1
43	պատուհանների կոնական սրբատաշ մակերեսների նոր տաշ ու շար ձեռքի մեխանիկական գործիքներով ֆակտուրայով	քմ	1,88
44	Ավելացնել 2 Գետնախարիսխի բազալտե սրբատաշ. Քարերի նոր տաշ ու շար ձեռքի մեխանիկական գործիքներով	քմ	5,1
	Պալատ		
1	Խարխլված պատերի զգուշությամբ կազմաքանդում վերաշարման քարերի փայտե տախտակամածերի վրա առանձնացմամբ	քմ	155,3
2	Պահպանվող պատերի Ներարկում բարդ շաղախով	խմ	2,75
3	Արտաքին տախտակամածի կապում և քանդում	քմ	280
4	Կավարամածի կապում և քանդում	խմ	5,5
5	Կավարամածի կապում և քանդում	քմ	1130
6	Պատերի արտաքին ջրամեկուսացում ջրանթափանց նյութով/ շենի մեմբրան	քմ	143
7	Պահպանվող պատերի շովերի մաքրում և խորքային կարանախցում բարդ շաղախով Ներարկման աշխատանքների ավարտից հետո	10գծմ	36
8	Սրբատաշ երեսապատի և անկյունային բազալտե բլոկների նոր տաշ ու շար ձեռքի մեխանիկական գործիքներով չափերը, շովերի մշակումն ու ֆակտուրան նույնանման գոյություն ունեցողների մշակմանը	քմ	383,9
9	Սրբատաշ հարթ երեսապատի վերաշար ձեռքի գործիոներով լրացուցիչ մշակմամբ	քմ	31
10	Գոյություն ունեցող քանդզակազարդ և պրոֆիլավոր մեծաչափ բեկորների վերատեղադրում	քմ	10,45
11	Մուտքի թաղի միակոր քարերի քանդում վերաշարում	քմ	0,5
12	բարդ պրոֆիլավոր բեկորներով ուղղագիծ շրջանակի ձեռքի գործիքների լրացուցիչ մշակմամբ վերաշարում	քմ	0,3
13	Մուտքի բարդ պրոֆիլավոր բազալտե շրջանակի նոր տաշ ու շար ձեռքի մեխանիկական գործիքներով չափերն ու ֆակտուրան նույնանման գոյություն ունեցողների մշակմանը	քմ	0,9
14	Մուտքի բարդ պրոֆիլավոր շրջանակի քանդում վերաշարում	քմ	0,7
15	Մեծածավալ սրբատաշ բարավորի նոր տաշ ու շար ձեռքի մեխանիկական գործիքներով չափերն ու ֆակտուրան նույնանման մուտքային հանգույցի մշակմանը	քմ	1,6
16	Մուտքի երկկենտրոն բարդ պրոֆիլավոր շրջանակի նոր տաշ ու շար ձեռքի մեխանիկական գործիքներով չափերն ու ֆակտուրան նույնանման գոյություն ունեցողների մշակմանը	քմ	0,8
17	Բարդ շաղախով և ճեղքված բազալտով լիցքի իրականացում	խմ	171
18	Բարդ պրոֆիլավոր սրբատաշ բազալտե քիվերի ելուստները մինչև 20 սմ նոր տաշ ու շար ձեռքի մեխանիկական գործիքներով չափերն ու ֆակտուրան նույնանման գոյություն ունեցողների մշակմանը	քմ	28
19	Բարդ պրոֆիլավոր քիվերի վերաշար լրացուցիչ մշակմամբ	քմ	0,7
20	Քարե ջրհորդանների նոր տաշ ու շար ձեռքի մեխանիկական գործիքներով	քմ	2,8
21	Գոյություն ունեցող բազալտե խարիսխների վերաշարում	քմ	4,3
22	Մատնեքային և քանդակազարդ խոյակների նոր տաշ ու շար կրաքարից ձեռքի մեխանիկական գործիքներով՝ չափերն ու ֆակտուրան նույնանման գոյություն ունեցողների մշակմանը	քմ	4,3
23	Մատնեքային բարդ պրոֆիլով կլոր սյուների նոր տաշ ու շար կրաքարից ձեռքի մեխանիկական գործիքներով՝ չափերն ու ֆակտուրան նույնանման գոյություն ունեցողների մշակմանը	քմ	17,4
	Գերանածածկ հազարաշեն տանիքի իրականացում		
24	Բարդ պրոֆիլավոր բեմառաջքի քիվերի նոր տաշ ու շար ձեռքի մեխանիկական գործիքներով չափերն ու ֆակտուրան նույնանման գոյություն ունեցողների մշակմանը	քմ	1
25	Բեմառաջքի միակտոր մեծածավալ 260*600*1200 աստիճանների նոր տաշ ու շար ձեռքի մեխանիկական գործիքներով	քմ	2,95
26	Մեծաչափ բազալտաքարերից սալահատակի իրականացում նոր տաշ ու շար ձեռքի մեխանիկական գործիքներով չափերն ու ֆակտուրան նույնանման գոյություն ունեցողների մշակմանը	քմ	113
27	Երփեղք դռան պատրաստում և տեղադրում	քմ	3,14
28	Թրծած ապակե ծածկույթների իրականացում համապատասխան ֆիրմային հանգույցներով	քմ	3
	Բարեկարգման աշխատանքներ		
1	Պեղման կարգով հողի ձեռքի մեխանիկական գործիքներով քանդում և հեռացում	խմ	396,5
2	Հենապատերի երեսապատում տրավերտինով	քմ	62,1
3	Գլխաթասերի իրականացում 340*50	քմ	45,5
4	Սալահատակի իրականացում տրավերտինե սալերով	քմ	95,3
5	Սալահատակի իրականացում ճեղքած թերթաքարերով /70մմ/	քմ	273
6	Աստիճանների իրականացում	գծմ	19,2
7	Աստիճանաձև բետոնե պատվանդանների երեսապատում տրավերտինով	քմ	30,24
8	Կանաչապատում	քմ	194
9	Տրամատավոր հազարաշեն տանիքի գմբեթի իրականացում սոճու փորագրած 300*300 չորսուներից, տանիքի, առաստաղի փայտե կոնստրուկցիաների մոնտաժում	խմ	29,9
10	Տրամատավոր հազարաշենի տարրերի փորագրում	քդմ	400
11	Գոլորշամեկուսիչ շերտ	քմ	183
12	Ջրակայուն ֆաներա	քմ	183
13	Շլակ	խմ	73
14	Բ15 դասի բետոն անջրթափանց խառնուրդով	խմ	13
15	Իզոգամ	քմ	400
16	Կոմպոզիտային ցանց	քմ	183
17	հարթեցված կավահող և ճիմ	քմ	183
18	Ներքին Տախտակամածի կապում և քանդում /h=4,5մ/	քմ	120
19	Հողի և շինաղբի բարձում ձեռքով և մեխանիզմով տեղափոխում մինչև 15 կմ	տ	1100
20	Խաչքարերի պատվանդանների (22 հատ, մինչև 400*600*800 չափերի) նոր տաշ ու շար տրավերտինից	քմ	11,5
21	Խաչքարերի և բեկորների տեղադրում և ամրացում ցուցադրության համար	քմ	13,2

GSPublisherVersion 0.98.100.100

Տնօրեն	Կ. Վասիլյան		ՀՀ Վայոց Ձորի մարզի, Հորս բնակավայրի Չեսար Օրբելյանի պալատի և եկեղեցու վերականգնման և տարածքի բարեկարգման նախագիծ:			
ՆԳԾ	Լ. Վասիլյան					
Ճարտարապետ	Կ. Վասիլյան		ՃԱՐՏԱՐԱՊԵՏԱՇԻՆԱՐԱՐԱԿԱՆ	ԳԻՐՔ	ԹԵՐԹ	ԹԵՐԹԵՐ
			ԵԿԵՂԵՑՈՒ ԵՎ ՊԱԼԱՏԻ ԴՌՆԵՐԻ ԳԾԱԳԻՐ , Մ 1:40, ՇԻՆ ԱՇԽ-ԵՐԻ ԾԱՎԱԼԱԹԵՐԹ	ՃՇ	ՃՇ-26	29
				«ՎԱՍԱՐՏ» ՍՊԸ		

VASART Architecture & Design

Հրահանգներ ըստ շին.հրապարակի

.Շին աշխատանքները սկսելուց առաջ անհրաժեշտ է կազմել աշխ. նախագիծ:
.Շին աշխատանքները կատարել պահպանելով անվտ.տեխ պայմանը ըստ ՇՆ – III- 4- 2008 թ.
.Շինարարությունը սկսել համապատասխան շին.թույլտվություն ստանալուց հետո:
.Շին. աշխատանքները կատարել ըստ նշված ժամանակացույցի:

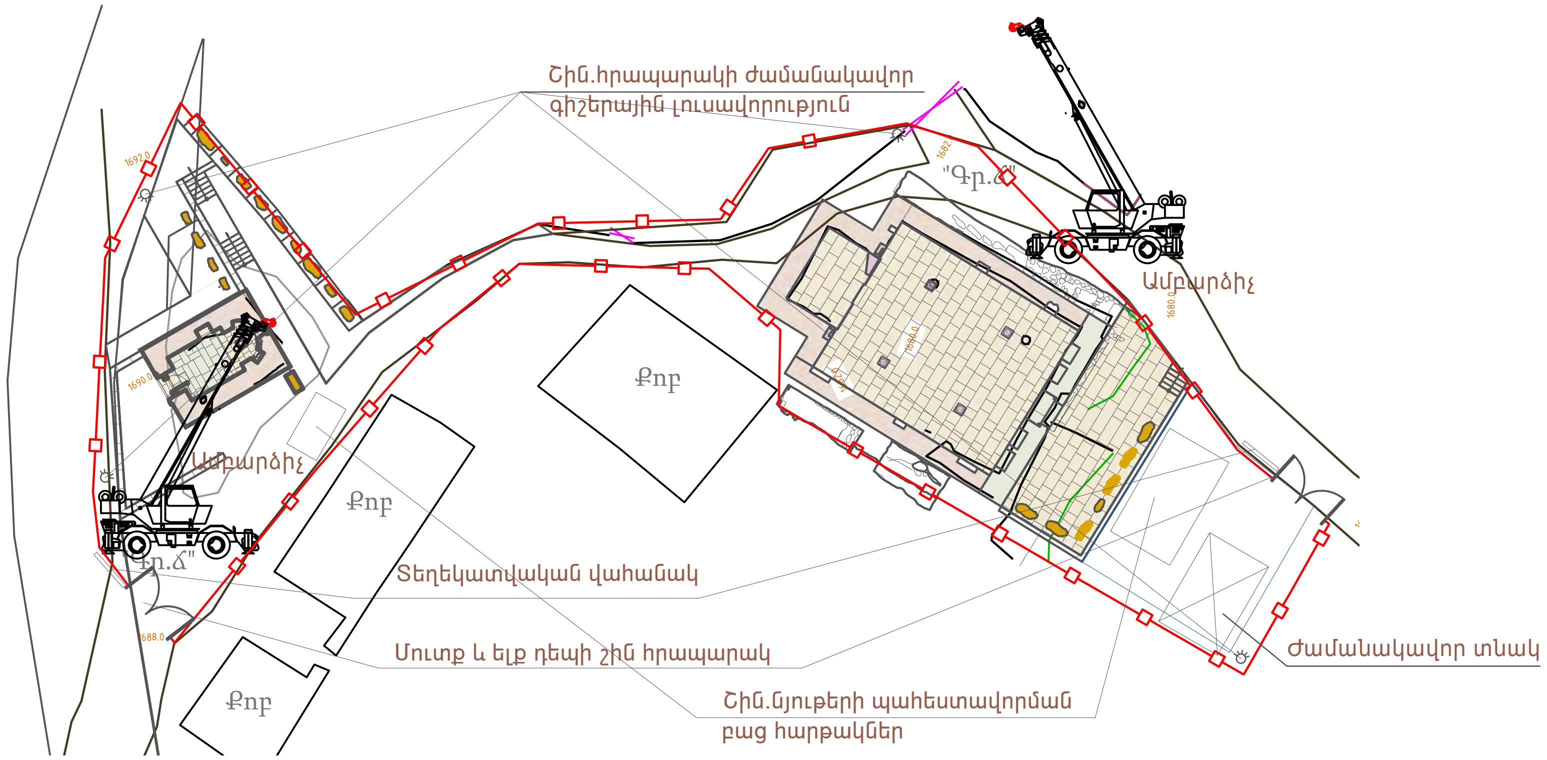

ԱՇԽԱՏԱՆՔԻ ԿԱԶՄԱԿԵՐՊՄԱՆ ՆԱԽԱԳԻԾ

ՇԻՆ. ԱՇԽԱՏԱՆՔՆԵՐԻ ԺԱՄԱՆԱԿԱՑՈՒՅՑ

Հ	ԱՇԽԱՏԱՆՔԻ ԱՆՎԱՆՈՒՄԸ	Երկու տարի																							
		1	2	3	4	5	6	7	8	9	10	11	12	1	2	3	4	5	6	7	8	9	10	11	12
	ԵԿԵՂԵՑԻ																								
1	Խարխլված պատերի քանդում ,վերաշար	■																							
2	Գոյություն ունեցող պատերի ամրակայում և կարանախցում		■	■	■																				
3	Սրբատաշ պատերի նոր տաշ ու շար					■	■	■	■	■	■	■	■												
4	Մկրտության ավազանի և խորշերի իրականացում									■	■	■	■												
5	Գոյություն ունեցող բեկորների տեղադրում										■	■	■												
6	Քիվերի իրականացում											■	■	■											
7	Թաղի նոր տաշ ու շար											■	■	■											
8	Գմբեթարդի նոր տաշ ու շար												■	■	■										
9	Արտաքին քիվերի իրականացում															■	■	■							
10	Ծածկի նոր տաշ ու շար															■	■	■							
11	Բեմառաջքի նոր տաշ ու շար																■	■	■						
12	Բեմառաջքի քիվի նոր տաշ ու շար																		■						
13	Բեմի հատակի նոր տաշ ու շար																		■	■					
14	Բեմի աստիճանների նոր տաշ ու շար/280*300/																				■				
15	Ավագ սեղանի իրականացում																					■	■		
16	Դռան պատրաստում և տեղադրում																							■	■
17	ՊԱԼԱՏ																								
18	Խարխլված պատերի զգուշությամբ քանդում	■																							
19	Գոյություն ունեցող պատերի ամրակայում և կարանախցում	■	■																						
20	Պատերի նոր տաշ ու շար			■	■	■																			
21	Գոյություն ունեցող բեկորների տեղադրում					■	■																		
22	Պատերի ատաքին ջրամեկուսացում ջրանթափանց նյութով					■	■																		
23	Քիվերի իրականացում						■	■																	
24	Քարե ջրհորդանների տեղադրում							■	■																
25	Գոյություն ունեցող խարիսխների տեղադրում								■	■															
26	Խոյակների նոր տաշ ու շար										■	■	■	■											
27	Սյուների իրականացում													■	■	■	■								
28	Գերանածածկ հազարաշեն տանիքի իրականացում														■	■	■	■	■	■					
29	Բեմառաջքի քիվի իրականացում																	■	■	■	■	■			
30	Բեմառաջքի աստիճանների իրականացում																				■	■	■	■	
31	Սալահատակի իրականացում																						■	■	■
32	Երկփեղք դռան պատրաստում և տեղադրում																							■	■
33	Թրծած ապակիների տեղադրում																								■
34	ԲԱՐԵԿԱՐԳՄԱՆ ԱՇԽԱՏԱՆՔՆԵՐ																								
35	Հողային աշխատանքներ										■	■	■												
36	Հենապատերի իրականացում													■	■	■	■	■	■						
37	Հենապատերի երեսպատում տրավերտինով																	■	■	■					
38	Գլխաթասերի իրականացում 340*50																			■	■	■			
39	Սալահատակի իրականացում տրավերտինով																				■	■	■	■	
40	Սալահատակի իրականացում ճեղքած քարով																				■	■	■	■	■
41	Աստիճանների իրականացում																							■	■
42	Կանաչապատում																								■

Կազմեց՝ Լ.Վասիլյան

Տնօրեն	Կ. Վասիլյան		ՀՀ Վայոց Ձորի մարզի, Հորս բնակավայրի Չեսար Օրբելյանի պալատի և եկեղեցու վերականգնման և տարածքի բարեկարգման նախագիծ:		
ՆԳԾ	Լ. Վասիլյան				
Ճարտարապետ	Կ. Վասիլյան		ՃԱՐՏԱՐԱՊԵՏԱՇԻՆԱՐԱՐԱԿԱՆ	ԳԻՐՔ	ԹԵՐԹ	ԹԵՐԹԵՐ
			ԱՇԽԱՏԱՆՔԻ ԿԱԶՄԱԿԵՐՊՄԱՆ ՆԱԽԱԳԻԾ, ԺԱՄԱՆԱԿԱՑՈՒՅՑ	ՃՇ	ՃՇ-27	29
				«ՎԱՍԱՐՏ» ՍՊԸ		

VASART
Architecture & Design

ԱՇԽԱՏԱՆՔԱՅԻՆ ԳԾԱԳՐԵՐԻ ՏԵՂԵԿԱԳԻՐ

ԹԵՐԹ	ԱՆՎԱՆՈՒՄԸ	ԾԱՆՈԹՈՒԹ.
1	ԸՆԴՀԱՆՈՒՐ ՏՎՅԱԼՆԵՐ	
2	ԵԿԵՂԵՑՈՒ ՀԻՄՔԵՐԻ ՈՒԺԵՂԱՑՄԱՆ ԵՎ ԾԱԾԿԻ ԷԼԵՄԵՆՏՆԵՐԻ ՍԽԵՄԱ	
3	ՀԱՏՈՒՅԹՆԵՐ 1-1, 2-2	
4	ՊԱԼԱՏԻ ՀԻՄՔԵՐԻ ՍԽԵՄԱ	
5	ՊԱԼԱՏԻ ԳՈՏԻՆԵՐԻ ՍԽԵՄԱ	
6	ՀԱՏՈՒՅԹ 3-3	
7	ՀԱՏՈՒՅԹ 4-4	
8	ԺԱՊԱՎԵՆԱՅԻՆ ՀԻՄՔ ՄԺՀ1, ՀԻՄՔԻ ՍԱԼ ՄՀՍ1	
9	ՄԻԱՁՈՒՅԼ ԹԱՂ ՄԹ1	
10	ՀԱՏՈՒՅԹՆԵՐ 1-1, 2-2 (ՄԹ1)	
11	ՀԱՏՈՒՅԹՆԵՐ 3-3, 4-4 (ՄԹ1)	
12	ՀԱՎԱՔՄԱՆ ՄԻԱՎՈՐՆԵՐԻ ՄԱՍՆԱԳԻՐ, ՏԵՂԵԿԱԳՐԵՐ (ՄԹ1)	
13	ՄԻԱՁՈՒՅԼ ՍՖԵՐԱ ՄՍՖ1, ԳՈՏԻ ՄԳ1, ՀԱՐԹԵՑՄԱՆ ՇԵՐՏ ՄՀՇ1	
14	ԿԵՏԱՅԻՆ ՀԻՄՔ ՄԿՀ1, ԳՈՏԻ ՄԳ2	
15	ԵԿԵՂԵՑՈՒ ՀԵՆԱՊԱՏԵՐԻ ՍԽԵՄԱ	

ԲԱՑԱՏՐԱԳԻՐ

ՀՀ Վայոց Ձորի մարզի Հորս բնակավայրի Չեսար Օրբելյանի պալատի և եկեղեցու վերականգնման և տարածքի բարեկարգման նախագծի կոնստրուկտորական մասը իրականացվել է «Շեմք» ՍՊԸ-ի կողմից կատարված հետազոտությունների արդյունքների հիման վրա, համաձայն ճարտարապետական գծագրերի:

Նախագծով նախատեսված է՝

- Կազմաքանդել եկեղեցու պատերի փքված և շերտավորված տեղամասերը և տեղաշարժված քարերը:
- Մաքրել ծածկերի և պատերի վրայի բուսածածկն ու հեռացնել միջալիցքի քայքայված և թուլացած շերտերը:
- Եկեղեցու հիմքերը բացել մինչև հիմնատակ: Արտաքին կողմից իրականացնել միաձույլ երկաթբետոնյա ժապավենային հիմք:
- Ժապավենային հիմքը ամրանային խարիսխներով խարսխել գոյություն ունեցող հիմքերի հետ:
- Միջալիցքը մաքրելուց և ջրի շթով լվանալուց հետո վերաշարել պատերը՝ կիրառելով կրացեմենտավազային բարդ շաղախ, դրան հավելելով ծավալային ջրամեկուսացում և կպչունություն ապահովող բաղադրամասեր:
- Իրականացնել միաձույլ երկաթբետոնյա թաղը և սֆերան, դրանց հետ խարսխելով թաղի և սֆերայի քարերը:
- Պատերի պահպանվող հատվածների մեջ անցքերը իրականացնել շաղափման միջոցով:
- Անցքեր մեջ խարսխաձողերը խարսխել կրացեմենտային բարդ շաղախով:
- Տանիքալանջերի թեքություններն ապահովելու ընթացքում ծածկի թեթևացման նպատակով, առավել մասիվ տեղամասերը իրականացնել թեթև բետոնից:
- Մինչ տանիքի ծածկասալերի տեղադրումը, դրանց տակ իրականացնել բազալտաթելի մանրաբջիջ ցանցերով ամրանավորված կրաբետոնի հարթեցնող շերտ:
- Ծածկասալերի տեղադրման համար օգտագործել կրացեմենտաավազային բարդ շաղախ, դրան հավելելով կպչունակություն և ծավալային ջրաանթափանցելիություն ապահովող հավելանյութեր:
- Նմանատիպ միջոցառումների իրականացմամբ վերականգնել պալատի պատերը:
- Պալատի ամբողջությամբ քանդված արտաքին պատերի տակ իրականացնել խամքարաբետոնյա, իսկ սյուների տակ միաձույլ երկաթբետոնյա կետային հիմքեր, դրանց հիմնատակը հասցնել մինչև գոյություն ունեցող հիմքերի հիմնատակի նիշին:
- Վերականգնվող պատերի քիվի մակարդակում իրականացնել կրաբետոնե միաձույլ գոտի:
- Եկեղեցու տարածքում նախատեսվում է իրականացնել խամքարաբետոնյա հենապատ:
- Գծագրերում բոլոր չափերը տրված են համապատասխան ճարտարապետական գծագրերի, որոնք ենթակա են տեղում ճշտման:

ՈՒՇԱԴՐՈՒԹՅՈՒՆ

Վերականգնման աշխատանքներում օգտագործվող կրաբետոնի կազմը որոշել մասնագիտացված շինարարական լաբորատոր պայմաններում:

Տնօրեն	Կ. Վասիլյան	ՀՀ Վայոց Ձորի մարզի, Հորս բնակավայրի ՉԵՍԱՐ ՕՐԲԵԼՅԱՆԻ պալատի և եկեղեցու վերականգնման և տարածքի բարեկարգման նախագիծ:
ՆԳԾ	Լ. Վասիլյան	
Կոնստրուկտոր	Ա. Հովսեփյան	ԿՈՆՍՏՐՈՒԿՏՈՐԱԿԱՆ

ԳԻՐՔ	ԹԵՐԹ	ԹԵՐԹԵՐ
Կ	1	15

ԸՆԴՀԱՆՈՒՐ ՏՎՅԱԼՆԵՐ

«ՎԱՍԱՐՏ» ՍՊԸ

VASART
Architecture & Design

ԵԿԵՂԵՑՈՒ ՀԻՄՔԵՐԻ ՈՒԺԵՂԱՑՄԱՆ ՍԽԵՄԱ

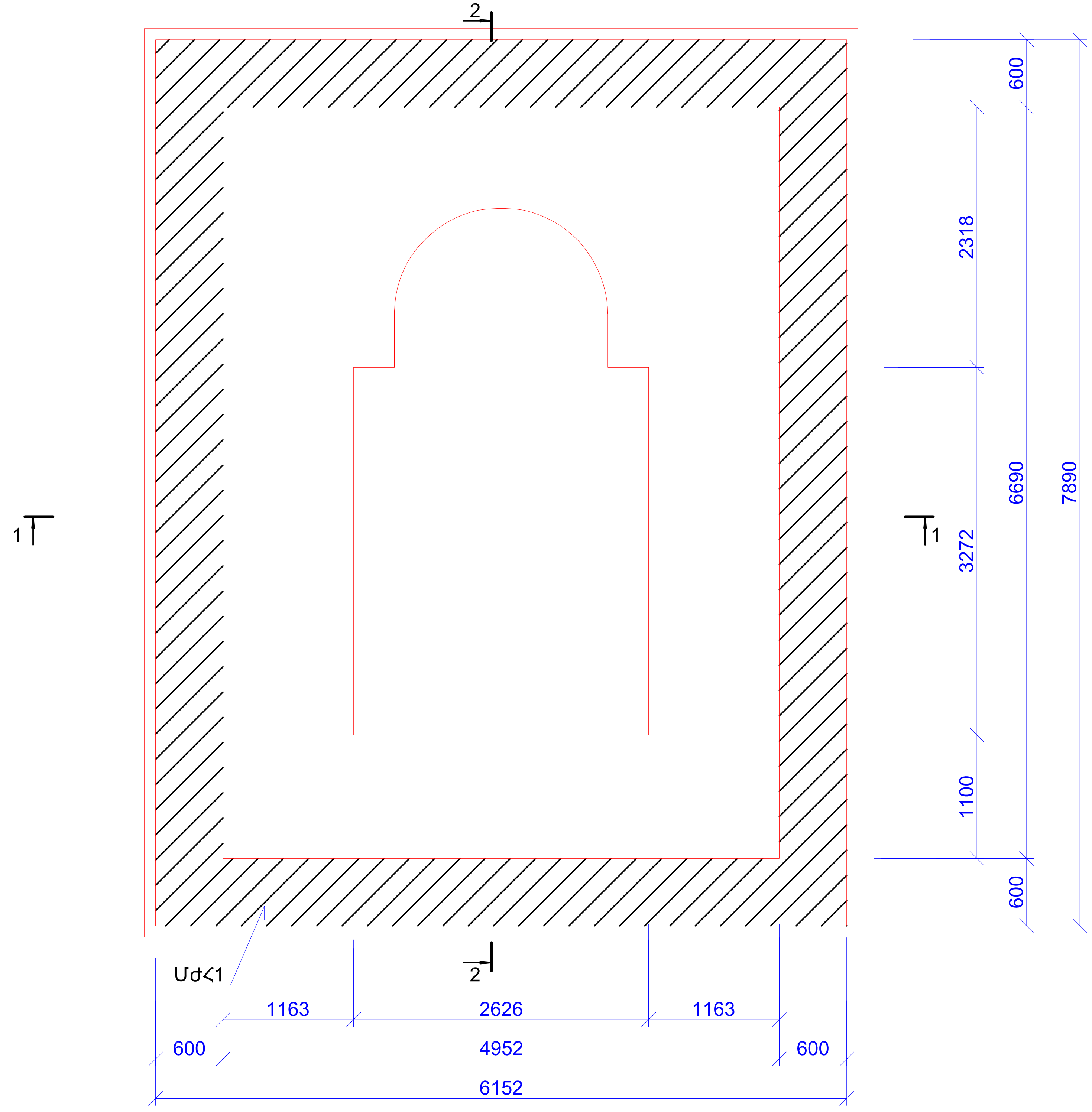

ԵԿԵՂԵՑՈՒ ԾԱԾԿԻ ԷԼԵՄԵՆՏՆԵՐԻ ՍԽԵՄԱ

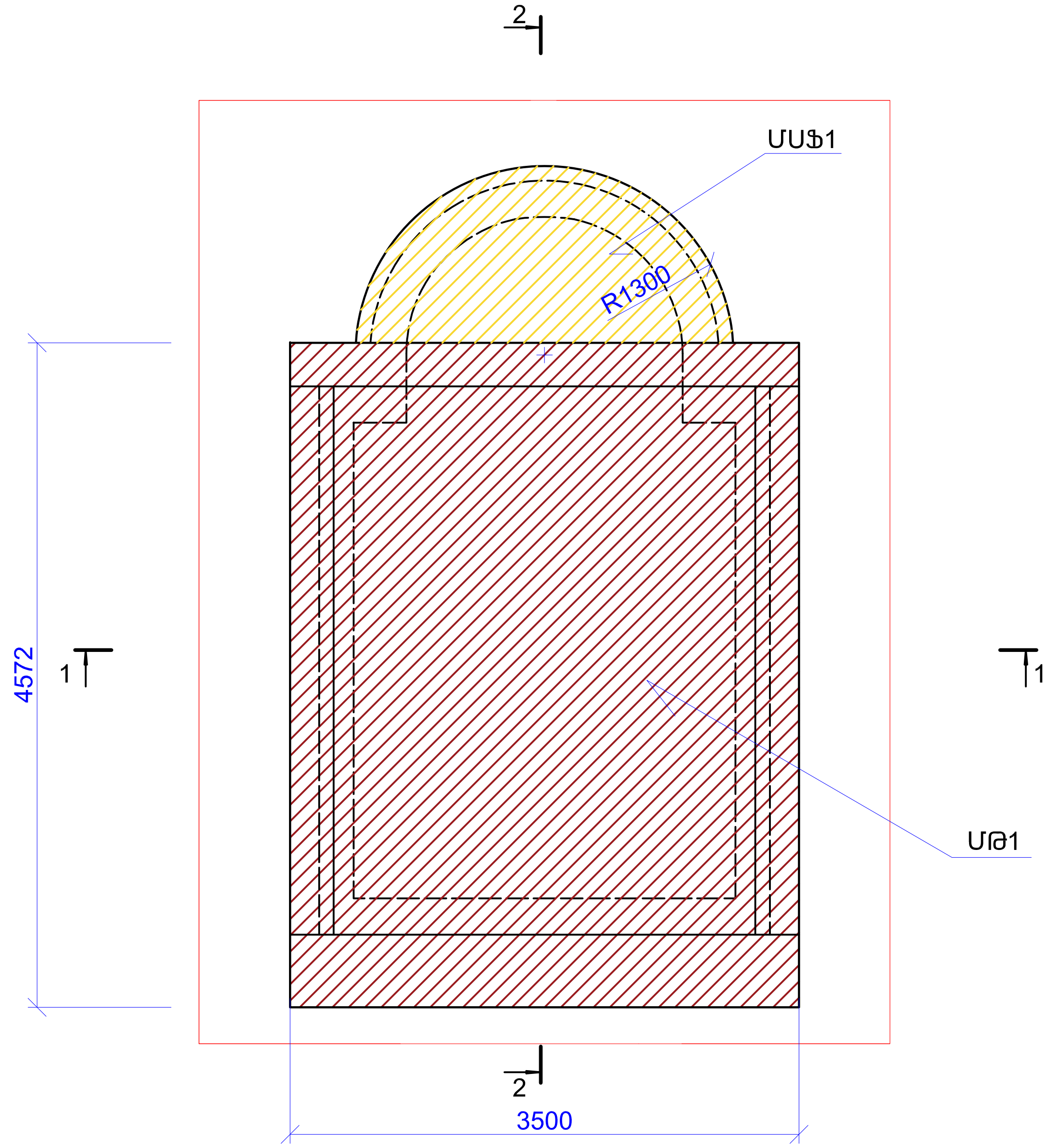

1	2	3	4	5
		ԿՐԱՇԱՂԱԽԻ ԷԼԵՄԵՆՏՆԵՐ		
ՄՀՇ1	ԹԵՐԹ Թ.13	Ամրանավորված հարթեցնող շերտ ՄՀՇ1	1	
		ՆՅՈՒԹԵՐ		
		B7.5 ԴԱՍԻ ԾԱՆՐ ԲԵՏՈՆ	—	1.9 Մ³
		ԹԵԹԵՎ ԲԵՏՈՆ	—	տես ծանոթություն

ԵԿԵՂԵՑՈՒ ՍԽԵՄԱՆԵՐԻ ԷԼԵՄԵՆՏՆԵՐԻ ՄԱՍՆԱԳԻՐ

ՄԱԿՆԻՇԸ	ՆՇԱՆԱԿՈՒՄԸ	ԱՆՎԱՆՈՒՄԸ	ՔԱՆ.	ԾԱՆՈԹՈՒԹ.
		ՄԻԱՁՈՒՅԼ Ե/Բ ԷԼԵՄԵՆՏՆԵՐ		
ՄԺՀ1	ԹԵՐԹ Թ.8	ԺԱՊԱՎԵՆԱՅԻՆ ՀԻՄՔ ՄԺՀ1	1	
		ՄԻԱՁՈՒՅԼ ԿՐԱԲԵՏՈՆԵ ԷԼԵՄԵՆՏՆԵՐ		
ՄԹ1	ԹԵՐԹ Թ.9...12	ԹԱՂ ՄԹ1	1	
ՄՍՖ1	ԹԵՐԹ Թ.13	ՍՖԵՐԱ ՄՍՖ1	1	
ՄԳ1	ԹԵՐԹ Թ.13	ԳՈՏԻ ՄԳ1	1	
1	2	3	4	5

1. ՏՎՅԱԼ ԹԵՐԹԸ ԴԻՏԱՐԿԵԼ Թ.2 ԹԵՐԹԻ ՀԵՏ ՀԱՄԱՏԵՂ:

Տնօրեն	Կ. Վասիլյան	ՀՀ Վայոց Ձորի մարզի, Յորս բնակավայրի ՉԵՍԱՐ ՕՐԲԵԼՅԱՆԻ պալատի և եկեղեցու վերականգնման և տարածքի բարեկարգման նախագիծ:
ՆԳՃ	Լ. Վասիլյան	ԿՈՆՍՏՐՈՒԿՏՈՐԱԿԱՆ
Կոնստրուկտոր	Ա. Յովսեփյան	ԵԿԵՂԵՑՈՒ ՀԻՄՔԵՐԻ ՈՒԺԵՂԱՑՄԱՆ ԵՎ ԾԱԾԿԻ ԷԼԵՄԵՆՏՆԵՐԻ ՍԽԵՄԱ

ԳԻՐՔ	ԹԵՐԹ	ԹԵՐԹԵՐ
Կ	2	15

«ՎԱՍԱՐՏ» ՍՊԸ

VASART Architecture & Design

1-1

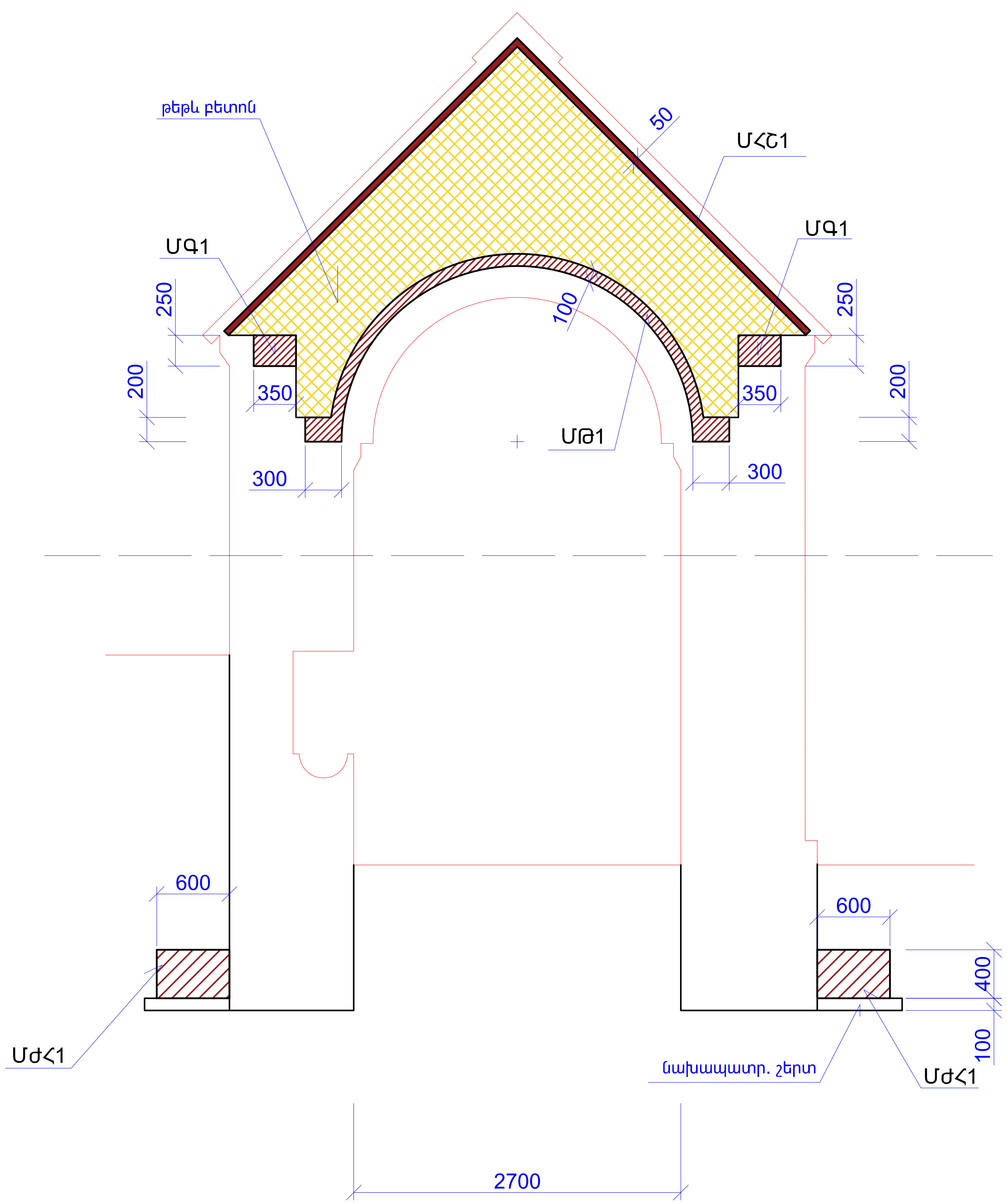

2-2

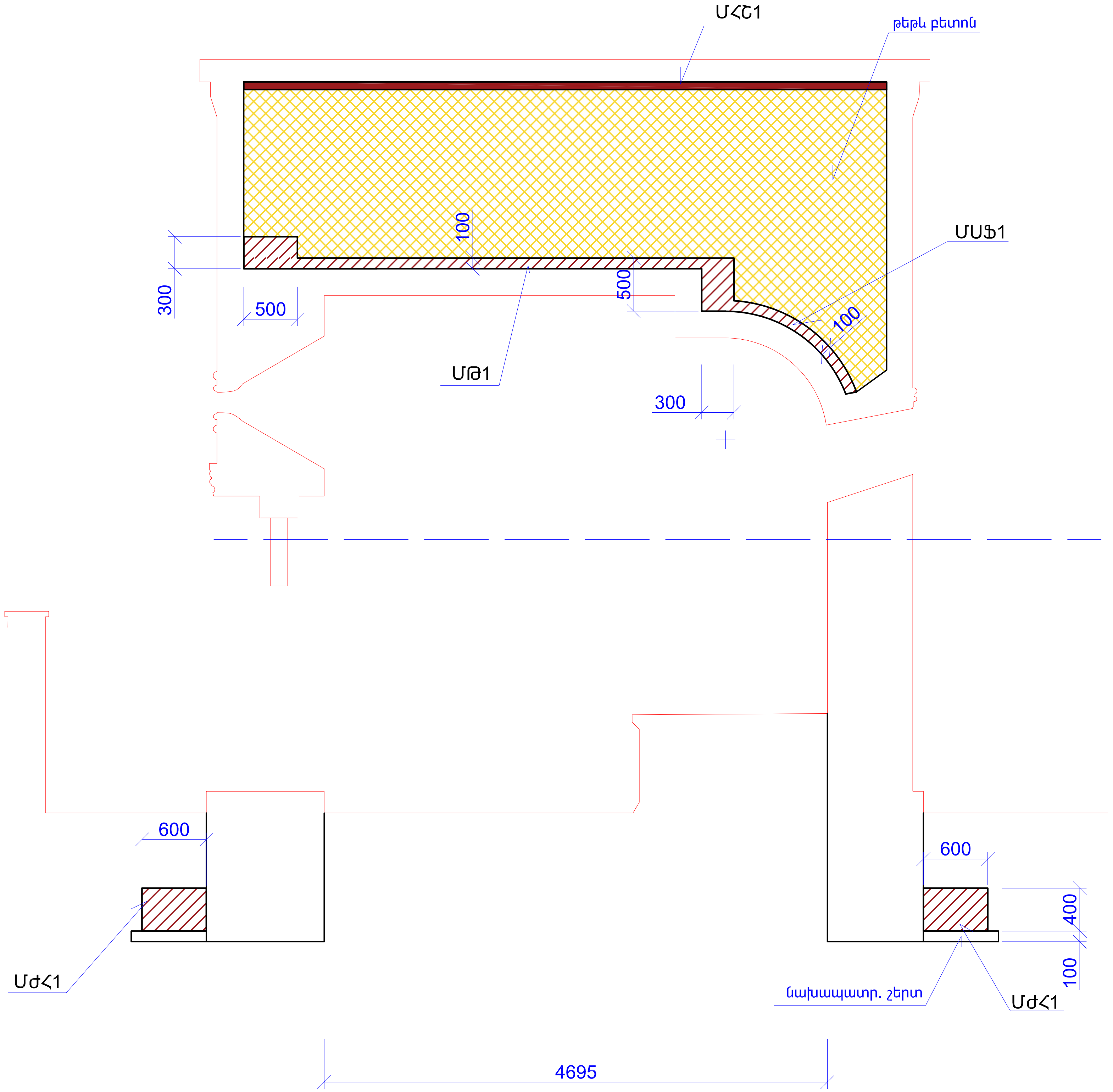

1. ՏՎՅԱԼ ԹԵՐԹԸ ԴԻՏԱՐԿԵԼ Թ.3 ԹԵՐԹԻ ՀԵՏ ՀԱՄԱՏԵՂ:
2. ՆԱԽԱՊԱՏՐԱՍՏԱԿԱՆ ՇԵՐՏԸ ԻՐԱԿԱՆԱՑՆԵԼ B7.5 ԴԱՍԻ ԾԱՆՐ ԲԵՏՈՆԻՑ:

Տնօրեն	Կ. Վասիլյան		ՀՀ Վայոց Ձորի մարզի, Յորս բնակավայրի ՉԵՍԱՐ ՕՐԲԵԼՅԱՆԻ պալատի և եկեղեցու վերականգնման և տարածքի բարեկարգման նախագիծ:			
ՆԳճ	Լ. Վասիլյան					
Կոնստրուկտոր	Ա. Յովսեփյան		ԿՈՆՍՏՐՈՒԿՏՈՐԱԿԱՆ	ԳԻՐՔ	ԹԵՐԹ	ԹԵՐԹԵՐ
			ՀԱՏՈՒՅԹՆԵՐ 1-1, 2-2	Կ	3	15
				«ՎԱՍԱՐՏ» ՍՊԸ		

VASART
Architecture & Design

ՊԱԼԱՏԻ ՀԻՄՔԵՐԻ ՍԽԵՄԱ

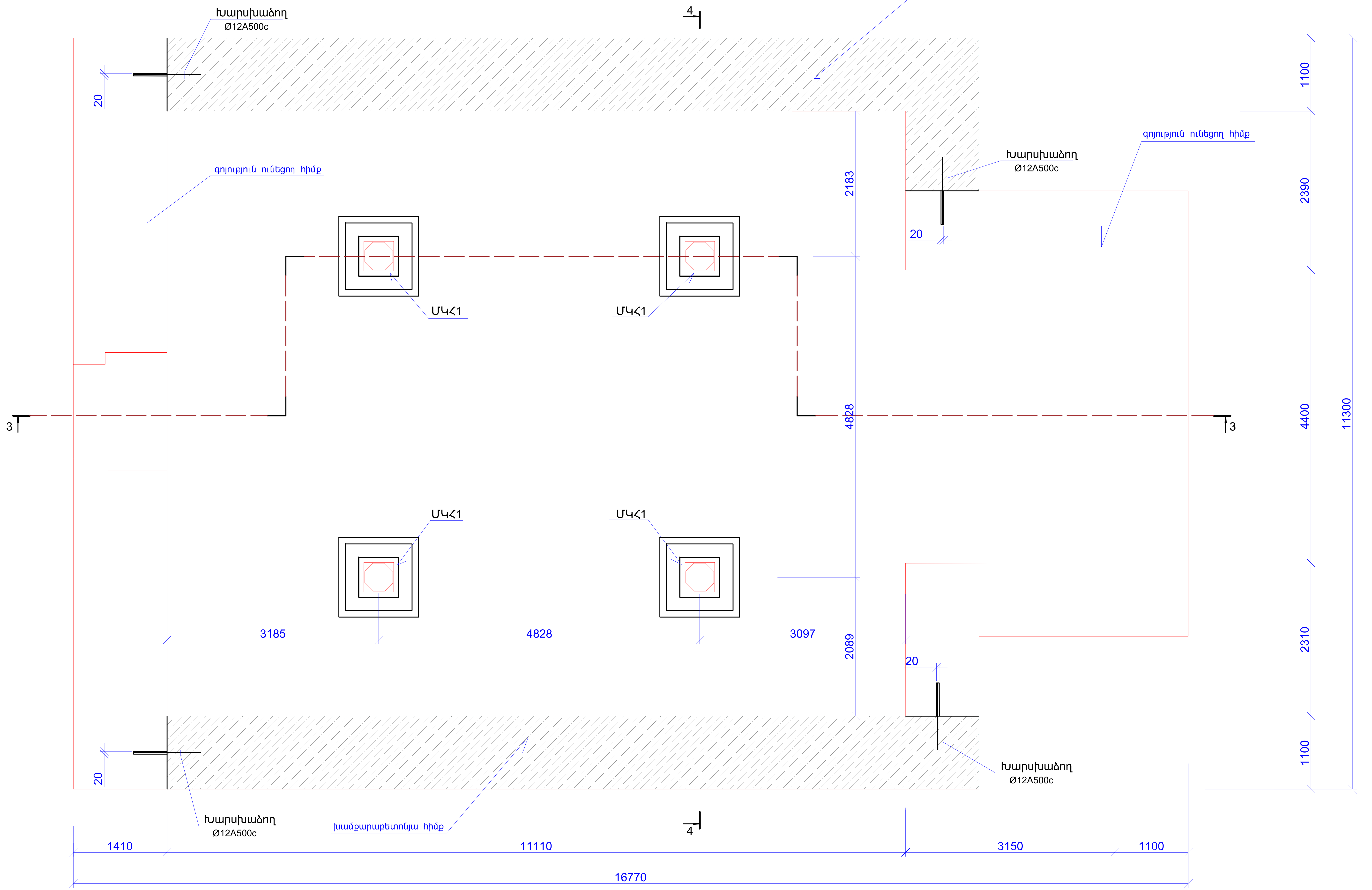

1. ՀԱՏՈՒՅԹՆԵՐԸ ՏԵՍ ԹԵՐԹ Թ.6 ԵՎ Թ.7:
2. ՍԽԵՄԱՆԵՐԻ ԷԼԵՄԵՆՏՆԵՐԻ ՄԱՍՆԱԳԻՐԸ ՏԵՍ ԹԵՐԹ Թ.7:

Տնօրեն	Կ. Վասիլյան		ՀՀ Վայոց Ձորի մարզի, Յորս բնակավայրի ՉԵՍԱՐ ՕՐԲԵԼՅԱՆԻ պալատի և եկեղեցու վերականգնման և տարածքի բարեկարգման նախագիծ:			
ՆԳՃ	L. Վասիլյան					
Կոնստրուկտոր	Ա. Յովսեփյան		ԿՈՆՍՏՐՈՒԿՏՈՐԱԿԱՆ	ԳԻՐՔ	ԹԵՐԹ	ԹԵՐԹԵՐ
			ՊԱԼԱՏԻ ՀԻՄՔԵՐԻ ՍԽԵՄԱ	Կ	4	15
				«ՎԱՍԱՐՏ» ՍՊԸ		

VASART
Architecture & Design

ՊԱԼԱՏԻ ԳՈՏԻՆԵԻՐ ՍԽԵՄԱ

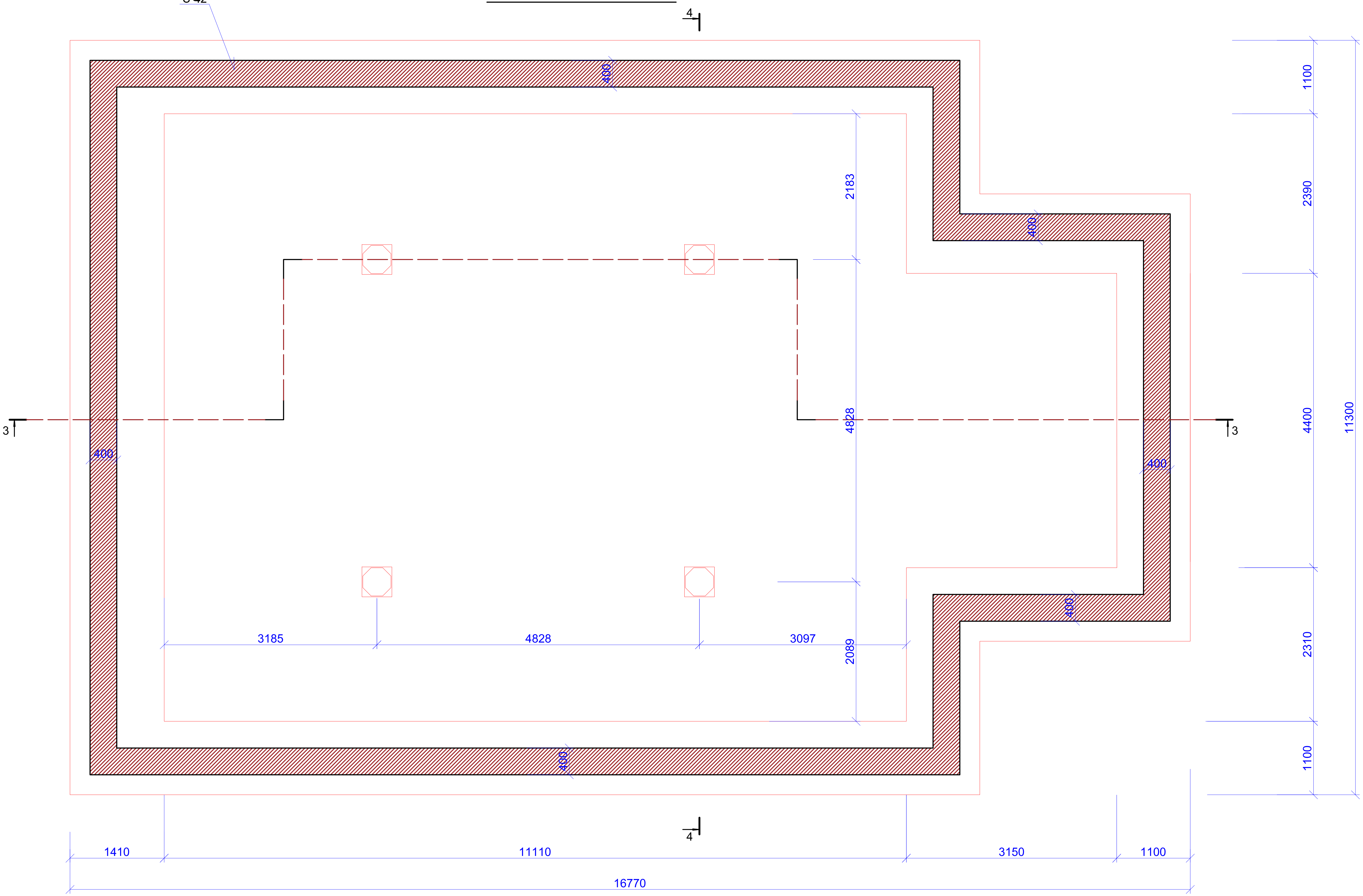

1. ՀԱՏՈՒՅԹՆԵՐԸ ՏԵՍ ԹԵՐԹ Թ.6 ԵՎ Թ.7:
2. ՍԽԵՄԱՆԵՐԻ ԷԼԵՄԵՆՏՆԵՐԻ ՄԱՍՆԱԳԻՐԸ ՏԵՍ ԹԵՐԹ Թ.7:

Տնօրեն	Կ. Վասիլյան		ՀՀ Վայոց Ձորի մարզի, Հորս բնակավայրի ՉԵՍԱՐ ՕՐԲԵԼՅԱՆԻ պալատի և եկեղեցու վերականգնման և տարածքի բարեկարգման նախագիծ:			
ՆԳՃ	Լ. Վասիլյան					
Կոնստրուկտոր	Ա. Հովսեփյան		ԿՈՆՍՏՐՈՒԿՏՈՐԱԿԱՆ	ԳԻՐՔ	ԹԵՐԹ	ԹԵՐԹԵՐ
			ՊԱԼԱՏԻ ԳՈՏԻՆԵԻՐ ՍԽԵՄԱ	Կ	5	15
				«ՎԱՍԱՐՏ» ՍՊԸ		

VASART
Architecture & Design

3-3

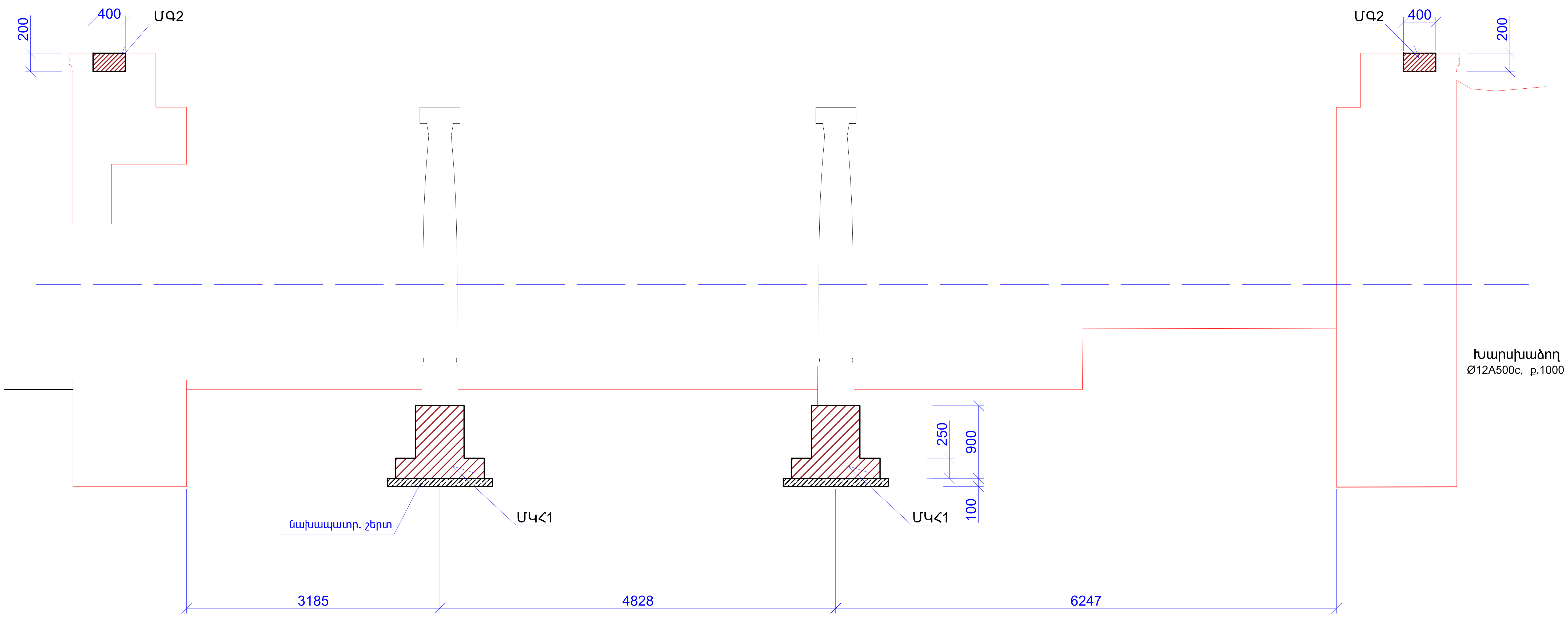

1. ՏՎՅԱԼ ԹԵՐԹԸ ԴԻՏԱՐԿԵԼ Թ.4 ԵՎ Թ.5 ԹԵՐԹԵՐԻ ՀԵՏ ՀԱՄԱՏԵՂ:
2. ՍԽԵՄԱՆԵՐԻ ԷԼԵՄԵՆՏՆԵՐԻ ՄԱՍՆԱԳԻՐԸ ՏԵՍ ԹԵՐԹ Թ.7:

Տնօրեն	Կ. Վասիլյան		ՀՀ Վայոց Ձորի մարզի, Հորս բնակավայրի ՉԵՍԱՐ ՕՐԲԵԼՅԱՆԻ պալատի և եկեղեցու վերականգնման և տարածքի բարեկարգման նախագիծ:			
ՆԳՃ	Լ. Վասիլյան					
Կոնստրուկտոր	Ա. Հովսեփյան		ԿՈՆՍՏՐՈՒԿՏՈՐԱԿԱՆ	ԳԻՐՔ	ԹԵՐԹ	ԹԵՐԹԵՐ
			ՀԱՏՈՒՅԹ 3-3	Կ	6	15
				«ՎԱՍԱՐՏ» ՍՊԸ		

VASART
Architecture & Design

4-4

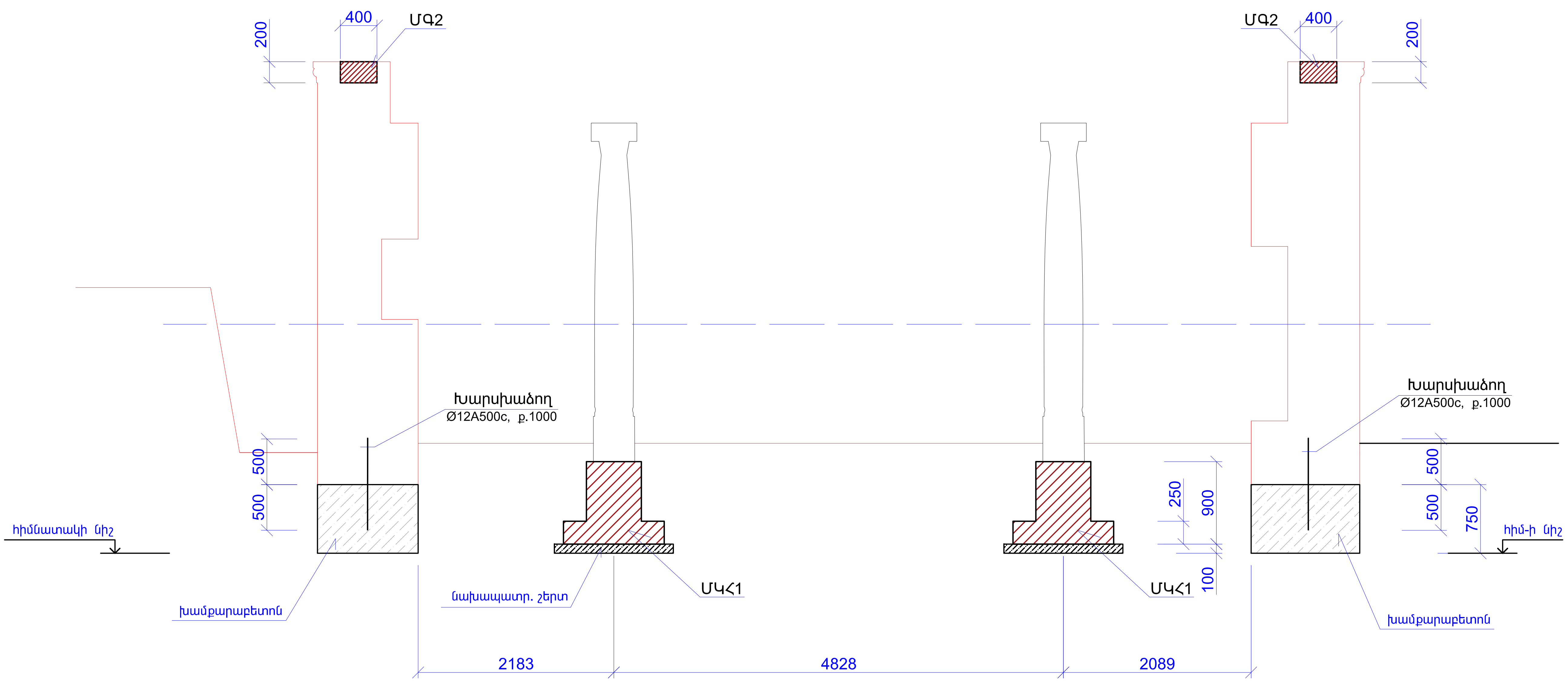

ՊԱԼԱՏԻ ՍԽԵՄԱՆԵՐԻ ԷԼԵՄԵՆՏՆԵՐԻ ՄԱՍՆԱԳԻՐ

ՄԱԿՆԻՇԸ	ՆՇԱՆԱԿՈՒՄԸ	ԱՆՎԱՆՈՒՄԸ	ՔԱՆ.	ԾԱՆՈԹՈՒԹ.
		ՄԻԱՁՈՒՅԼ Ե/Բ ԷԼԵՄԵՆՏՆԵՐ		
ՄԿՀ1	ԹԵՐԹ Թ.14	ԿԵՏԱՅԻՆ ՀԻՄՔ ՄԿՀ1	4	
		ՄԻԱՁՈՒՅԼ ԿՐԱԲԵՏՈՆԵ ԷԼԵՄԵՆՏՆԵՐ		
ՄԳ2	ԹԵՐԹ Թ.14	ԳՈՏԻ ՄԳ2	1	
		ՆՅՈՒԹԵՐ		
		B7.5 ԴԱՍԻ ԾԱՆՐ ԲԵՏՈՆ	—	0.7 Մ³
		ԽԱՄՔԱՐԱԲԵՏՈՆ B10 ԴԱՍԻ ԾԱՆՐ ԲԵՏՈՆՈՎ	—	21.2 Մ³

1. ՏՎՅԱԼ ԹԵՐԹԸ ԴԻՏԱՐԿԵԼ Թ.4...Թ.6 ԹԵՐԹՐԵՐԻ ՀԵՏ ՀԱՄԱՏԵՂ:
2. ՆԱԽԱՊԱՏՐԱՍՏԱԿԱՆ ՇԵՐՏԸ ԻՐԱԿԱՆԱՑՆԵԼ B7.5 ԴԱՍԻ ԾԱՆՐ ԲԵՏՈՆԻՑ:
3. ԽԱՄՔԱՐԱԲԵՏՈՆԸ ԻՐԱԿԱՆԱՑՆԵԼ B10 ԴԱՍԻ ԾԱՆՐ ԲԵՏՈՆԻՑ ՄԻՆՐԵՎ 50% ՃԵՂՔՎԱԾ ԲԱԶԱԼՏԻ ԽԱՄՔԱՐԻ ՊԱՐՈՒՆԱԿՈՒԹՅԱՄԲ:

Տնօրեն	Կ. Վասիլյան	
ՆԳՃ	Լ. Վասիլյան	
Կոնստրուկտոր	Ա. Յովսեփյան	

ՅՅ Վայոց Ձորի մարզի, Յորս բնակավայրի ՉԵՍԱՐ ՕՐԲԵԼՅԱՆԻ պալատի և եկեղեցու վերականգնման և տարածքի բարեկարգման նախագիծ:

ԿՈՆՍՏՐՈՒԿՏՈՐԱԿԱՆ

ՀԱՏՈՒՅԹ 4-4

ԳԻՐՔ	ԹԵՐԹ	ԹԵՐԹԵՐ
Կ	7	15

«ՎԱՍԱՐՏ» ՍՊԸ

VASART
Architecture & Design

ՄԺՀ1, ՄՀՍ1 /հատույթ/

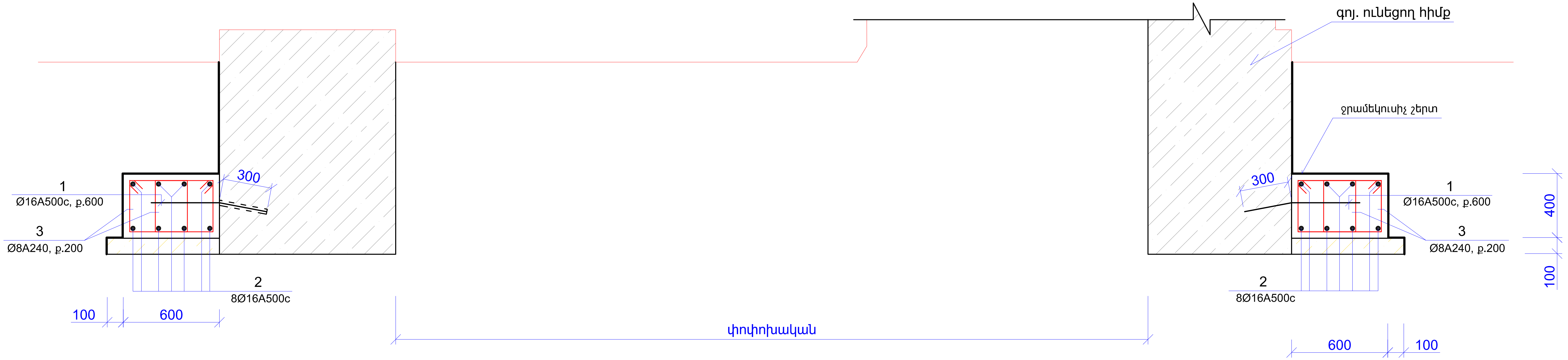

ՄԱՆՐԱՄԱՍՆԵՐԻ ՏԵՂԵԿԱԳԻՐ

ԴԻՐՔ	ԷՍՔԻԶ
1	300 500
3	450; 330; 430; 350

ՄԵՏԱՂԻ ԾԱԽՍԻ ՏԵՂԵԿԱԳԻՐԸ ՄԵԿ ԷԼԵՄԵՆՏԻ ՀԱՄԱՐ, ԿԳ

ԷԼԵՄԵՆՏԻ ԱՆՎԱՆՈՒՄԸ	ԱՄՐԱՆԱՅԻՆ ԱՐՏԱԴՐԱՆՔ					ԱՄԲՈՂՋԸ
	ԱՄՐԱՆԻ ԴԱՍԸ					
	A500c				A240c	
	ГОСТ Р 52544-2006				ГОСТ Р 5781-82	
	Ø16	Ø10	Ø8	ԸՆԴԱՄ.	Ø8	
ՄԺՀ1	414.10	——	——	414.10	160.42	574.52
ՄՀՍ1	29.05	135.74	5.34	122.52	——	170.13

ՀԱՎԱՔՄԱՆ ՄԻԱՎՈՐՆԵՐԻ ՄԱՍՆԱԳԻՐ

ԴԻՐՔ	ՆՇԱՆԱԿՈՒՄԸ	ԱՆՎԱՆՈՒՄԸ	ՔԱՆ.	ԾԱՆՈԹՈՒԹ.
		ՄԺՀ1		
1	ՏՎՅԱԼ ԹԵՐԹ	Ø16A500c, ГОСТ Р 52544-2006, L=800	38	1.263 կգ
2	ıı	Ø16A500c ΣL=232.0գծ.մ.	——	366.10 ıı
3	ıı	Ø8A240c, ГОСТ Р 5781-82, L=1560	260	0.617 ıı
		ՆՅՈՒԹԵՐ		
		B20 ԴԱՍԻ ԲԵՏՈՆ	——	6.2 Մ³

1. ՏՎՅԱԼ ԹԵՐԹԸ ԴԻՏԱՐԿԵԼ Թ.2 ԵՎ Թ.3 ԹԵՐԹԵՐԻ ՀԵՏ ՀԱՄԱՏԵՂ:
2. ՋՐԱՄԵԿՈՒՍԱՑՈՒՄԸ ԻՐԱԿԱՆԱՑՆԵԼ ՄԵԿ ՇԵՐՏ ԻԶՈԳԱՄԻՑ:

Տնօրեն	Կ. Վասիլյան	
ՆԳԾ	Լ. Վասիլյան	
Կոնստրուկտոր	Ա. Հովսեփյան	

ՀՀ Վայոց Ձորի մարզի, Յորս բնակավայրի ՉԵՍԱՐ ՕՐԲԵԼՅԱՆԻ պալատի և եկեղեցու վերականգնման և տարածքի բարեկարգման նախագիծ:

ԿՈՆՍՏՐՈՒԿՏՈՐԱԿԱՆ	ԳԻՐՔ	ԹԵՐԹ	ԹԵՐԹԵՐ
ԺԱՊԱՎԵՆԱՅԻՆ ՀԻՄՔ ՄԺՀ1, ՀԻՄՔԻ ՍԱԼ ՄՀՍ1	Կ	8	15
	«ՎԱՍԱՐՏ» ՍՊԸ		

VASART Architecture & Design

ՄԹ1

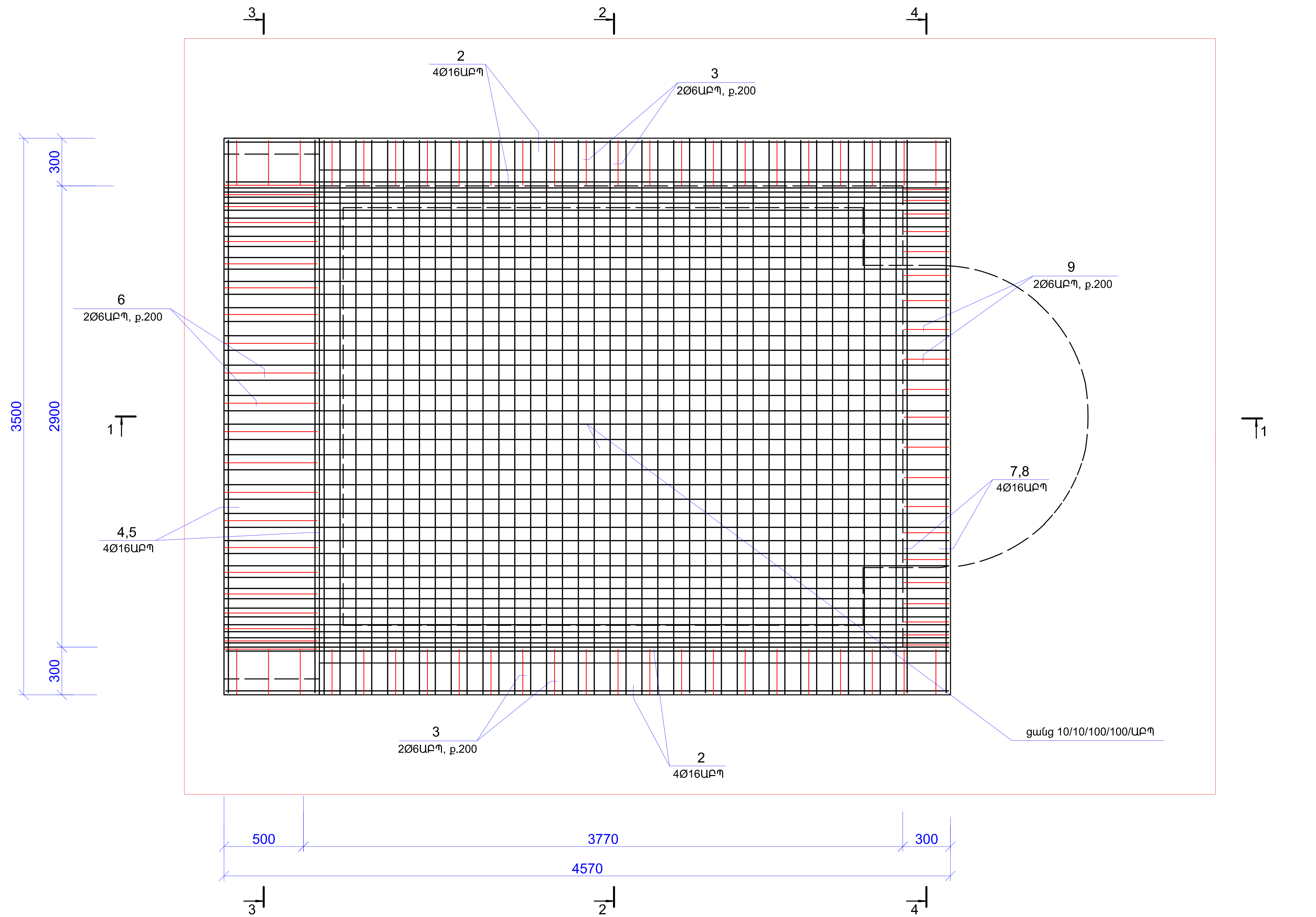

1. ՀԱՏՈՒՅԹՆԵՐԸ ՏԵՍ ԹԵՐԹ Թ.10 ԵՎ Թ.11:
2. ՀԱՎԱՔՄԱՆ ՄԻԱՎՈՐՆԵՐԻ ՄԱՍՆԱԳԻՐԸ ԵՎ ՏԵՂԵԿԱԳՐԵՐԸ ՏԵՍ ԹԵՐԹ Թ.12:

Տնօրեն	Կ. Վասիլյան		ՀՀ Վայոց Ձորի մարզի, Հորս բնակավայրի ՉԵՍԱՐ ՕՐԲԵԼՅԱՆԻ պալատի և եկեղեցու վերականգնման և տարածքի բարեկարգման նախագիծ:			
ՆԳԾ	Լ. Վասիլյան					
Կոնստրուկտոր	Ա. Հովսեփյան		ԿՈՆՍՏՐՈՒԿՏՈՐԱԿԱՆ	ԳԻՐՔ	ԹԵՐԹ	ԹԵՐԹԵՐ
			ՄԻԱՁՈՒՅԼ ԹԱՂ ՄԹ1	Կ	9	15
				«ՎԱՍԱՐՏ» ՍՊԸ		

VASART
Architecture & Design

1-1

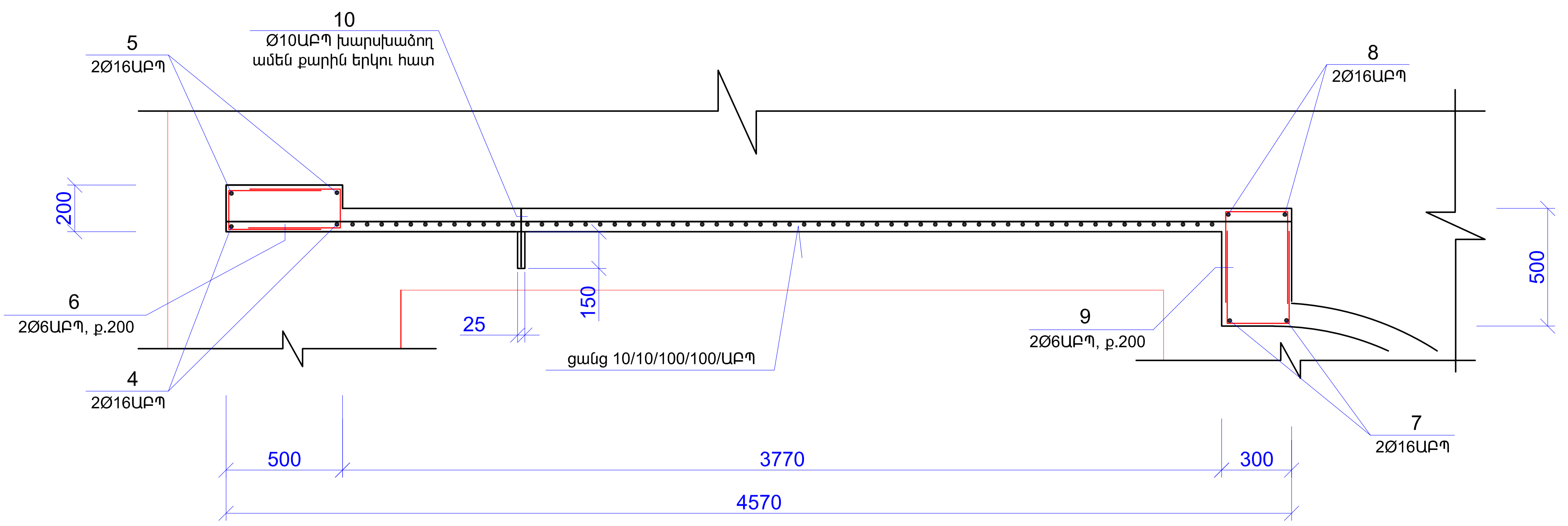

2-2

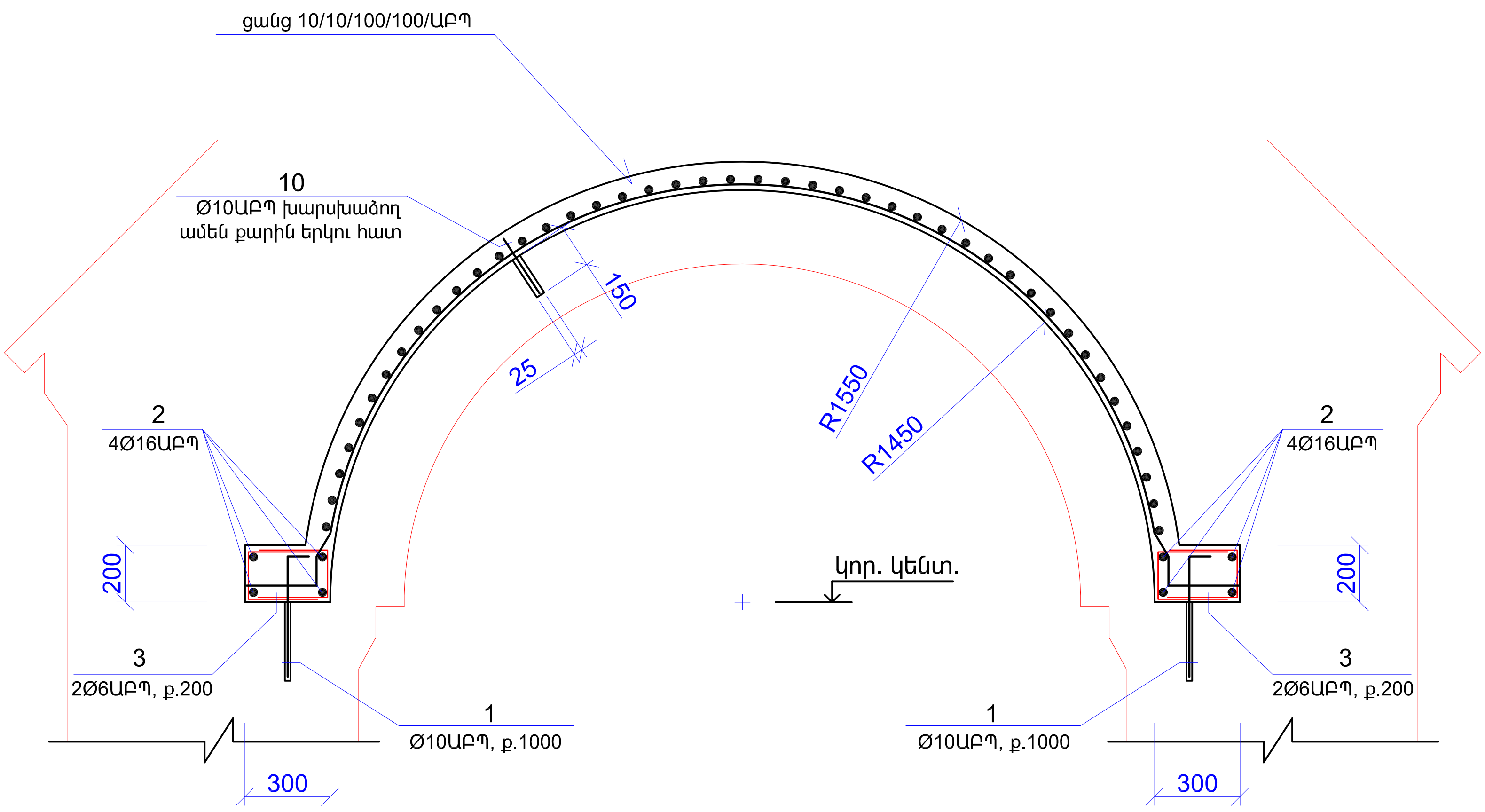

1. ՏՎՅԱԼ ԹԵՐԹԸ ԴԻՏԱՐԿԵԼ Թ.9 ԹԵՐԹԻ ՀԵՏ ՀԱՄԱՏԵՂ:
2. ՀԱՎԱՔՄԱՆ ՄԻԱՎՈՐՆԵՐԻ ՄԱՍՆԱԳԻՐԸ ԵՎ ՏԵՂԵԿԱԳՐԵՐԸ ՏԵՍ ԹԵՐԹ Թ.12:

Տնօրեն	Կ. Վասիլյան		ՀՀ Վայոց Ձորի մարզի, Հորս բնակավայրի ՉԵՍԱՐ ՕՐԲԵԼՅԱՆԻ պալատի և եկեղեցու վերականգնման և տարածքի բարեկարգման նախագիծ:			
ՆԳԾ	Լ. Վասիլյան					
Կոնստրուկտոր	Ա. Հովսեփյան		ԿՈՆՍՏՐՈՒԿՏՈՐԱԿԱՆ	ԳԻՐՔ	ԹԵՐԹ	ԹԵՐԹԵՐ
			ՀԱՏՈՒՅԹՆԵՐ 1-1, 2-2 (ՄԹ1)	Կ	10	15
				«ՎԱՍԱՐՏ» ՍՊԸ		

VASART
Architecture & Design

3-3

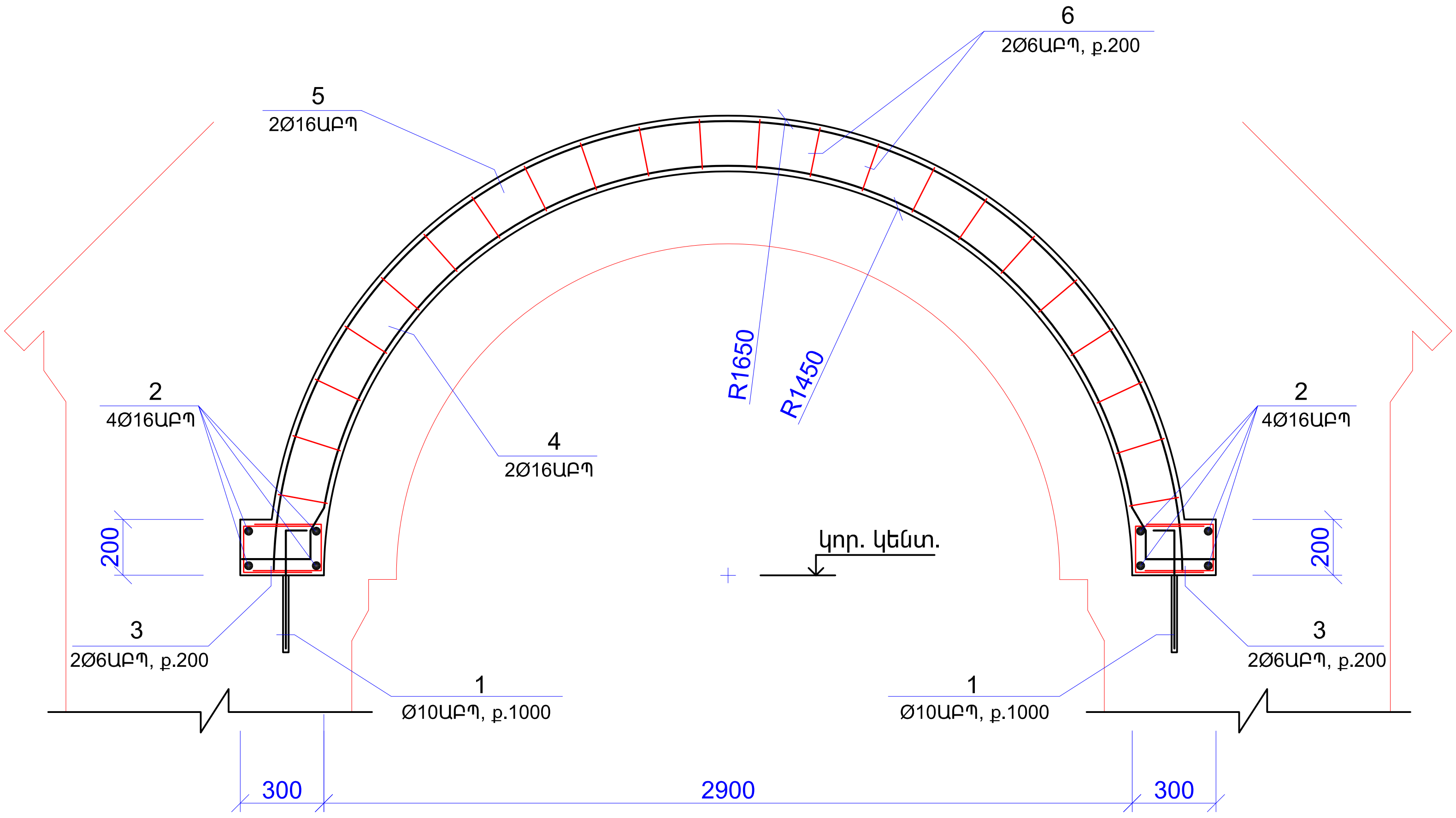

4-4

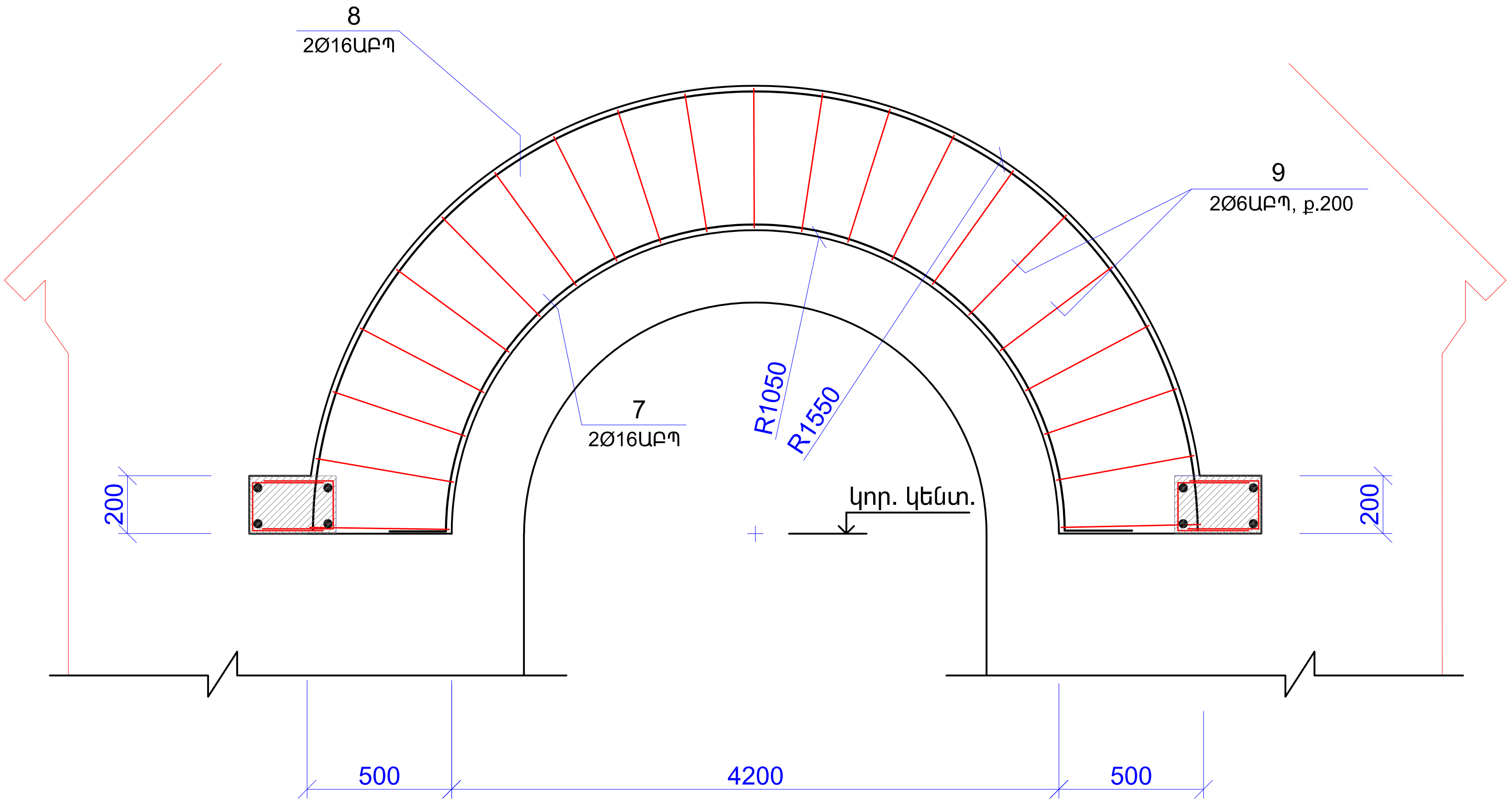

1. ՏՎՅԱԼ ԹԵՐԹԸ ԴԻՏԱՐԿԵԼ Թ.9 ԹԵՐԹԻ ՀԵՏ ՀԱՄԱՏԵՂ:
2. ՀԱՎԱՔՄԱՆ ՄԻԱՎՈՐՆԵՐԻ ՄԱՍՆԱԳԻՐԸ ԵՎ ՏԵՂԵԿԱԳՐԵՐԸ ՏԵՍ ԹԵՐԹ Թ.12:

Տնօրեն	Կ. Վասիլյան		ՀՀ Վայոց Ձորի մարզի, Յորս բնակավայրի ՉԵՍԱՐ ՕՐԲԵԼՅԱՆԻ պալատի և եկեղեցու վերականգնման և տարածքի բարեկարգման նախագիծ:			VASART Architecture & Design
ՆԳՃ	Լ. Վասիլյան					
Կոնստրուկտոր	Ա. Յովսեփյան		ԿՈՆՍՏՐՈՒԿՏՈՐԱԿԱՆ	ԳԻՐՔ	ԹԵՐԹ	ԹԵՐԹԵՐ
			ՀԱՏՈՒՅԹՆԵՐ 3-3, 4-4 (ՄԹ1)	Կ	11	15
				«ՎԱՍԱՐՏ» ՍՊԸ		

ՄԱՆՐԱՄԱՍՆԵՐԻ ՏԵՂԵԿԱԳԻՐ

ԴԻՐՔ	ԷՍՔԻԶ
1	100 450
3	245 160
4	200 R1470 200
5	R1630
1	2

1	2
6	420 160
7	200 R1070 200
8	R1530
9	420 260

ՀԱՎԱՔՄԱՆ ՄԻԱՎՈՐՆԵՐԻ ՄԱՍՆԱԳԻՐ

ԴԻՐՔ	ՆՇԱՆԱԿՈՒՄԸ	ԱՆՎԱՆՈՒՄԸ		ՔԱՆ.	ԾԱՆՈԹՈՒԹ.
		ՄԹ1			
1	ԹԵՐԹ Թ.9...Թ.12	Ø10 ԱԲՊ	L=550	10	0.072ԿԳ
2	II	Ø16 ԱԲՊ	L=4550	8	1.466 II
3	II	Ø6 ԱԲՊ	L=650	92	0.029 II
4	II	Ø16 ԱԲՊ	L=5010	2	1.614 II
5	II	Ø16 ԱԲՊ	L=5120	2	1.649 II
6	II	Ø6 ԱԲՊ	L=1000	44	0.044 II
7	II	Ø16 ԱԲՊ	L=3760	2	1.211 II
8	II	Ø16 ԱԲՊ	L=4800	2	1.546 II
9	II	Ø6 ԱԲՊ	L=1100	42	0.049 II
10	II	Ø10 ԱԲՊ	L=250	240	0.032 II
ցանցեր	II	Ø10ԱԲՊ	ΣL=385.0 գծ.մ.	—	50.05 II
		ՆՅՈՒԹԵՐ			
		ԿՐԱԲԵՏՈՆ M120 մակնիշի		—	3.2 Մ³

ԲԱԶԱԼՏԵՊԼԱՍՏԻ ԱՄՐԱՆԻ ԾԱԽՍԻ ՏԵՂԵԿԱԳԻՐԸ ԷԼԵՄԵՆՏԻ ՀԱՄԱՐ, ԿԳ

ԷԼԵՄԵՆՏԻ ԱՆՎԱՆՈՒՄԸ	ԲԱԶԱԼՏԵՊԼԱՍՏԻ ԱՄՐԱՆ			
	Ø16	Ø10	Ø6	ԸՆԴԱՄ.
ՄԹ1	23.77	58.45	6.67	88.89

ՇԱՐԻ ՄԱՆՐԱՄԱՍ

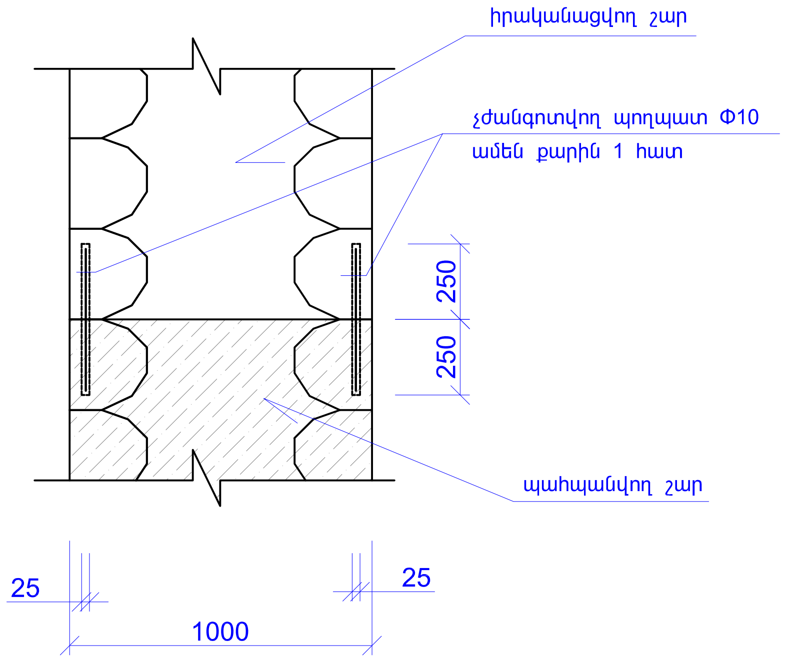

1. ՏՎՅԱԼ ԹԵՐԹԸ ԴԻՏԱՐԿԵԼ Թ.9...Թ.11 ԹԵՐԹԵՐԻ ՀԵՏ ՀԱՄԱՏԵՂ:
2. ԱՄՐԱՆԱՅԻՆ ԽԱՐԻՍԽՆԵՐԻ ՏԵՂԱԴՐՄԱՆ ԱՆՑՔԵՐԸ ԻՐԱԿԱՆԱՑՆԵԼ ՇԱՂԱՓՄԱՆ ՄԻՋՈՑՈՎ:
3. ԽԱՐՍԽՈՒՄԸ ԻՐԱԿԱՆԱՑՆԵԼ ՊՈԼԻՄԵՐՑԵՄԵՆՏԱՅԻՆ ՇԱՂԱԽՈՎ:
4. ԱՄՐԱՆԱՅԻՆ ԽԱՐԻՍԽՆԵՐԻ ԸՆԴՀԱՆՈՒՐ ՔԱՆԱԿԸ 30 ՀԱՏ:

Տնօրեն	Կ. Վասիլյան		ՀՀ Վայոց Ձորի մարզի, Հորս բնակավայրի ՉԵՍԱՐ ՕՐԲԵԼՅԱՆԻ պալատի և եկեղեցու վերականգնման և տարածքի բարեկարգման նախագիծ:			
ՆԳՃ	Լ. Վասիլյան					
Կոնստրուկտոր	Ա. Հովսեփյան		ՃԱՐՏԱՐԱՊԵՏԱՇԻՆԱՐԱՐԱԿԱՆ	ԳԻՐՔ	ԹԵՐԹ	ԹԵՐԹԵՐ
			ՀԱՎԱՔՄԱՆ ՄԻԱՎՈՐՆԵՐԻ ՄԱՍՆԱԳԻՐ, ՏԵՂԵԿԱԳՐԵՐ (ՄԹ1)	ՃՇ	12	15
				«ՎԱՍԱՐՏ» ՍՊԸ		

VASART
Architecture & Design

ՄՍՖ1

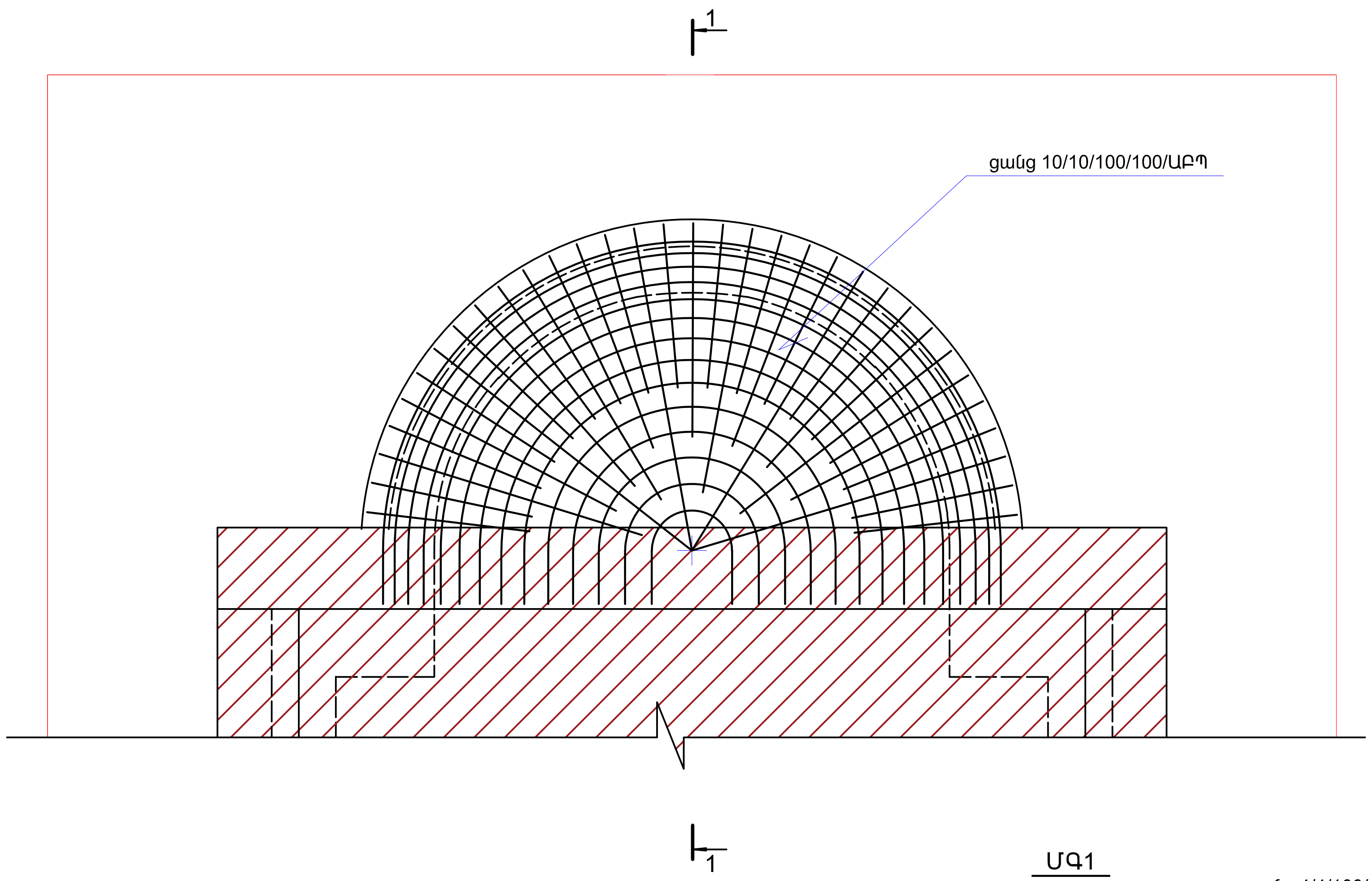

ՀԱՎԱՔՄԱՆ ՄԻԱՎՈՐՆԵՐԻ ՄԱՍՆԱԳԻՐ

ԴԻՐՔ	ՆՇԱՆԱԿՈՒՄԸ	ԱՆՎԱՆՈՒՄԸ		ՔԱՆ.	ԾԱՆՈԹՈՒԹ.
		ՄՍՖ1			
ցանցեր	ՏՎՅԱԼ ԹԵՐԹ	ՑԱՆՑԵՐ	10/10/100/100/ԱԲՊ	—	4.5 Մ²
		ՆՅՈՒԹԵՐ			
		ԿՐԱԲԵՏՈՆ M120 մակնիշի		—	0.1 Մ³
		ՄԳ1			
1	ՏՎՅԱԼ ԹԵՐԹ	Ø10 ԱԲՊ	L=850	7	0.111 ԿԳ
2	׀׀	Ø10ԱԲՊ	L=6000	4	0.791 ׀׀
3	׀׀	Ø6 ԱԲՊ	L=850	62	0.038 ׀׀
		ՆՅՈՒԹԵՐ			
		ԿՐԱԲԵՏՈՆ M120 մակնիշի		—	0.55 Մ³
		ՄՀՇ1			
ցանցեր	ՏՎՅԱԼ ԹԵՐԹ	ՑԱՆՑԵՐ	4/4/100/100/ԱԲՊ	—	42.0 Մ²
		ՆՅՈՒԹԵՐ			
		ԿՐԱՇԱՂԱԽ		—	2.1 Մ³

1-1

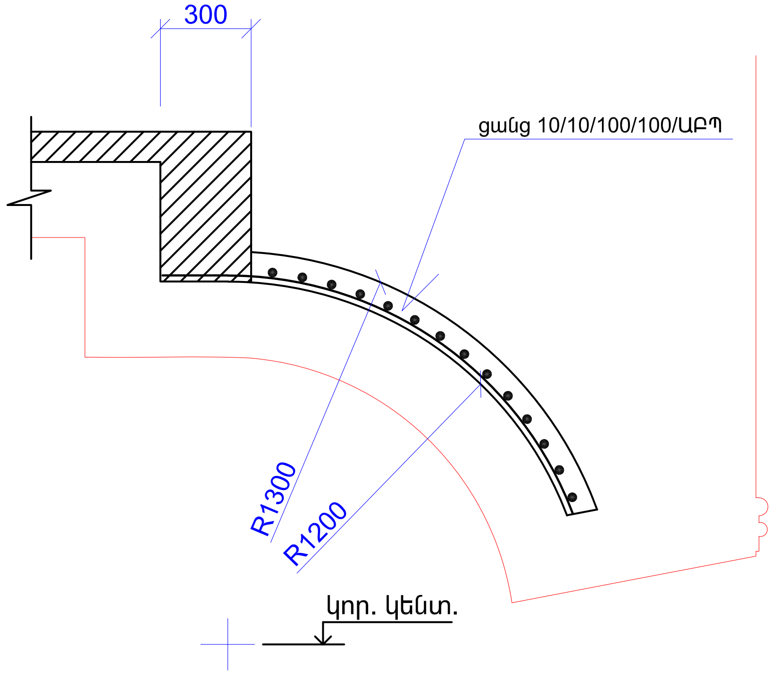

ՄԳ1

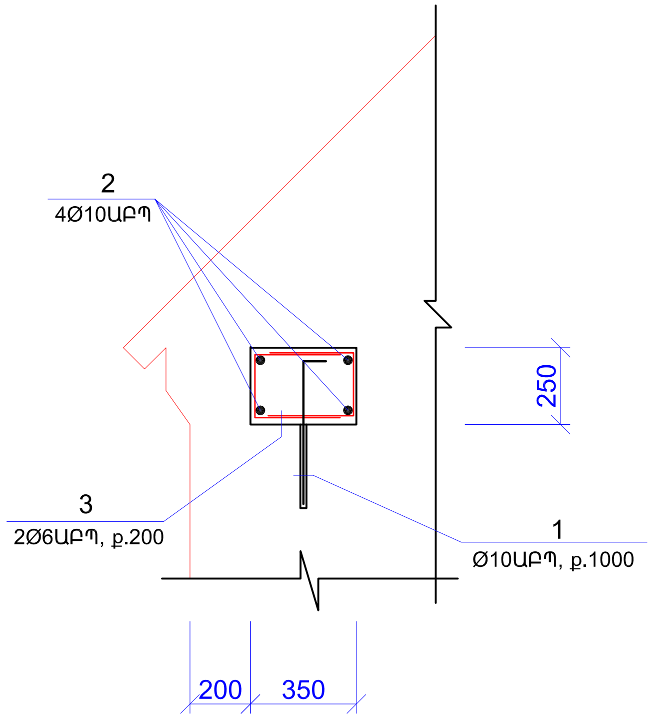

ՄՀՇ1 (մանրամաս)

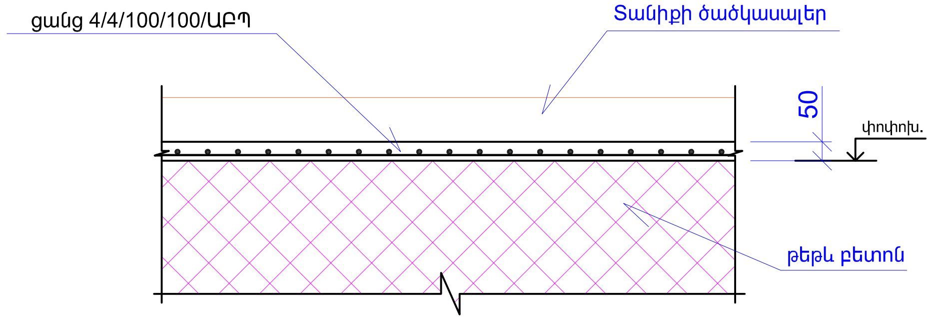

ՄԱՆՐԱՄԱՍՆԵՐԻ ՏԵՂԵԿԱԳԻՐ

ԴԻՐՔ	ԷՍՔԻԶ
1	100 750
3	320 210

ԲԱԶԱՍՏԵՂԾԱՍՏԻ ԱՄՐԱՆԻ ԾԱԽՍԻ ՏԵՂԵԿԱԳԻՐԸ ԷԼԵՄԵՆՏԻ ՀԱՄԱՐ, ԿԳ

ԷԼԵՄԵՆՏԻ ԱՆՎԱՆՈՒՄԸ	ԲԱԶԱՍՏԵՂԾԱՍՏԻ ԱՄՐԱՆ		
	Ø10	Ø6	ԸՆԴԱՄ.
ՄԳ2	3.95	2.36	6.31

Տնօրեն	Կ. Վասիլյան	ՀՀ Վայոց Ձորի մարզի, Յորս բնակավայրի ՉԵՍԱՐ ՕՐԲԵԼՅԱՆԻ պալատի և եկեղեցու վերականգնման և տարածքի բարեկարգման նախագիծ:			
ՆԳՃ	Լ. Վասիլյան				
Կոնստրուկտոր	Ա. Հովսեփյան	ԿՈՆՍՏՐՈՒԿՏՈՐԱԿԱՆ	ԳԻՐՔ	ԹԵՐԹ	ԹԵՐԹԵՐ
		ՄԻԱՁՈՒՅԼ ՍՖԵՐԱ ՄՍՖ1, ՀԱՐԹԵՑՄԱՆ ՇԵՐՏ ՄՀՇ1	Կ	13	15
			«ՎԱՍԱՐՏ» ՍՊԸ		

VASART
Architecture & Design

ՄԿՀ1

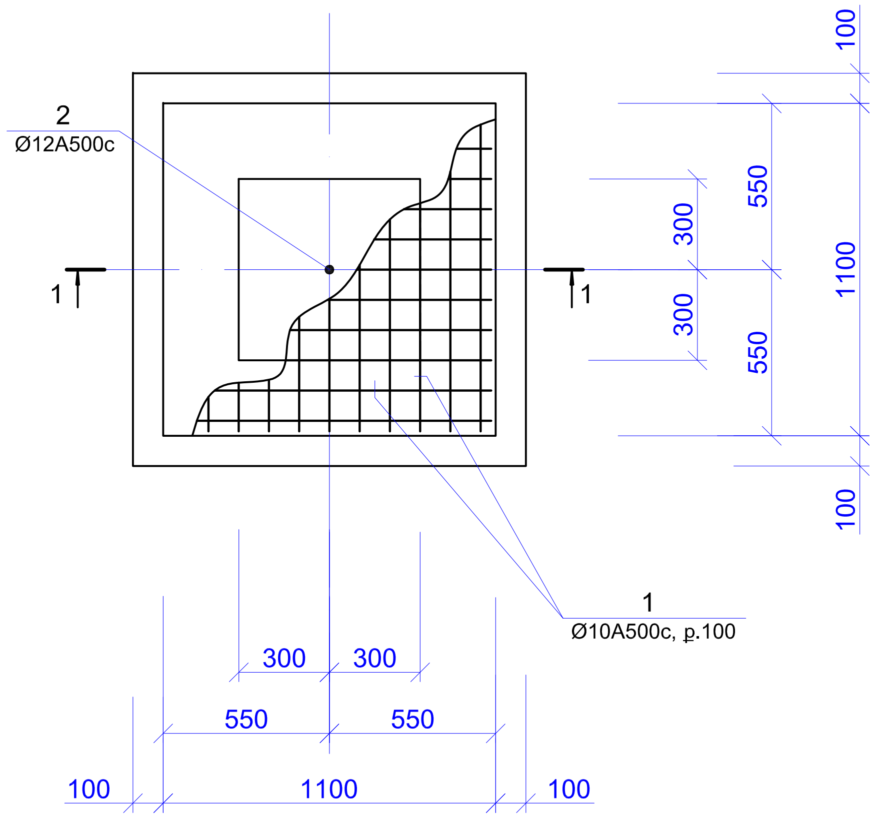

1-1

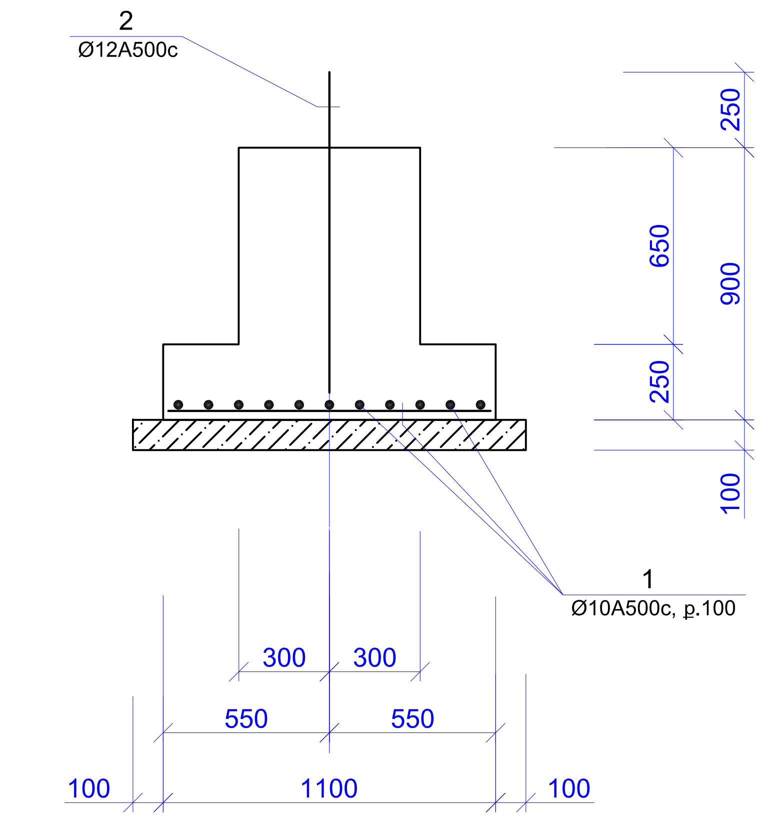

ՄԱՆՐԱՄԱՍՆԵՐԻ ՏԵՂԵԿԱԳԻՐ

ԴԻՐՔ	ԷՍՔԻԶ
3	100 750
5	320 160

ՄԳ2 (հատույթ)

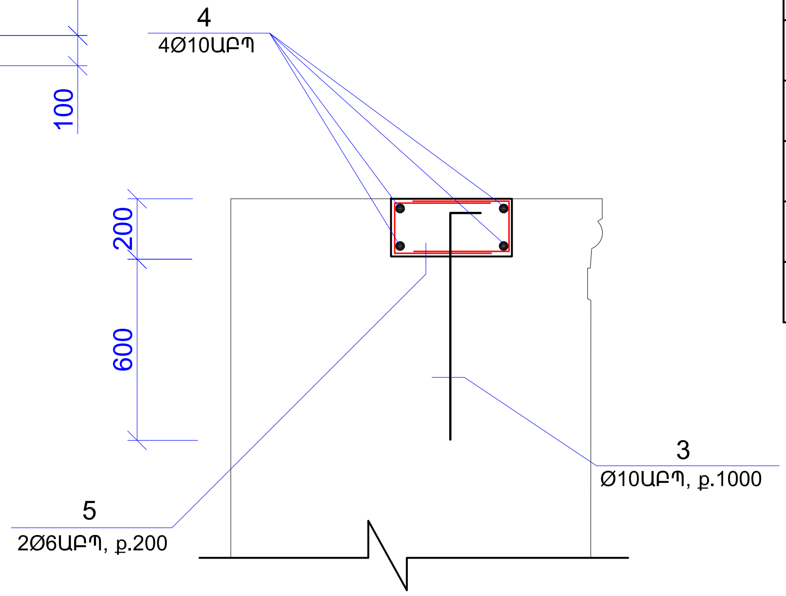

ՍՅԱՆ ՔԱՐԵՐԻ ՏԵՂԱԴՐՄԱՆ ՄԱՆՐԱՄԱՍ

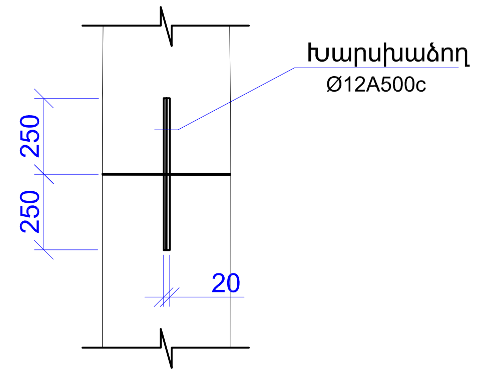

ՀԱՎԱՔՄԱՆ ՄԻԱՎՈՐՆԵՐԻ ՄԱՍՆԱԳԻՐ

ԴԻՐՔ	ՆՇԱՆԱԿՈՒՄԸ	ԱՆՎԱՆՈՒՄԸ	ՔԱՆ.	ԾԱՆՈԹՈՒԹ.
		ՄԿՀ1		
1	ՏՎՅԱԼ ԹԵՐԹ	Ø10A500c, ГОСТ Р 52544-2006, L=1070	22	0.661 կգ
2	II	Ø12A500c L=1100	—	0.977 II
		ՆՅՈՒԹԵՐ		
		B20 ԴԱՍԻ ԲԵՏՈՆ	—	0.55 Մ³
		ՄԳ2		
3	ՏՎՅԱԼ ԹԵՐԹ	Ø10 ԱԲՊ L=850	50	0.112կգ
4	II	Ø10ԱԲՊ ΣL=640.0 գծ.մ.	—	83.84 II
5	II	Ø6 ԱԲՊ L=800	504	0.036 II
		ՆՅՈՒԹԵՐ		
		ԿՐԱԲԵՏՈՆ M120 մակնիշի	—	4.2 Մ³

ՄԵՏԱՂԻ ԾԱԽՍԻ ՏԵՂԵԿԱԳԻՐԸ ՄԵԿ ԷԼԵՄԵՆՏԻ ՀԱՄԱՐ, ԿԳ

ԷԼԵՄԵՆՏԻ ԱՆՎԱՆՈՒՄԸ	ԱՄՐԱՆԱՅԻՆ ԱՐՏԱԴՐԱՆՔ		ԱՄԲՈՂՋԸ
	ԱՄՐԱՆԻ ԴԱՍԸ		
	A500c	A240	
	ГОСТ Р 52544-2006	ГОСТ Р 5781-82	
	Ø12	Ø10	
ՄԿՀ1	14.55	0.97	15.52

ԲԱԶԱՍՏԵՊԼԱՍՏԻ ԱՄՐԱՆԻ ԾԱԽՍԻ ՏԵՂԵԿԱԳԻՐԸ ԷԼԵՄԵՆՏԻ ՀԱՄԱՐ, ԿԳ

ԷԼԵՄԵՆՏԻ ԱՆՎԱՆՈՒՄԸ	ԲԱԶԱՍՏԵՊԼԱՍՏԻ ԱՄՐԱՆ		
	Ø10	Ø6	ԸՆԴԱՄ.
ՄԳ2	89.44	18.15	107.59

1. ԽԱՐՍԽՄԱՆ ԱՆՑՔԵՐԸ ՌԻՍԿԱՆԱՑՆԵԼ ՇԱՂԱՓՄԱՆ ՄԻՋՈՑՈՎ:

Տնօրեն	Կ. Վասիլյան	
ՆԳՃ	Լ. Վասիլյան	
Կոնստրուկտոր	Ա. Հովսեփյան	

ՀՀ Վայոց Ձորի մարզի, Հորս բնակավայրի ՉԵՍԱՐ ՕՐԲԵԼՅԱՆԻ պալատի և եկեղեցու վերականգնման և տարածքի բարեկարգման նախագիծ:

ԿՈՆՍՏՐՈՒԿՏՈՐԱԿԱՆ	ԳԻՐՔ	ԹԵՐԹ	ԹԵՐԹԵՐ
ԿԵՏԱՅԻՆ ՀԻՄՔ ՄԿՀ1, ԳՈՏԻ ՄԳ1	Կ	14	15
	«ՎԱՍԱՐՏ» ՍՊԸ		

VASART
Architecture & Design

ԵԿԵՂԵՑՈՒ ՀԵՆԱՊԱՏԵՐԻ ՍԽԵՄԱ

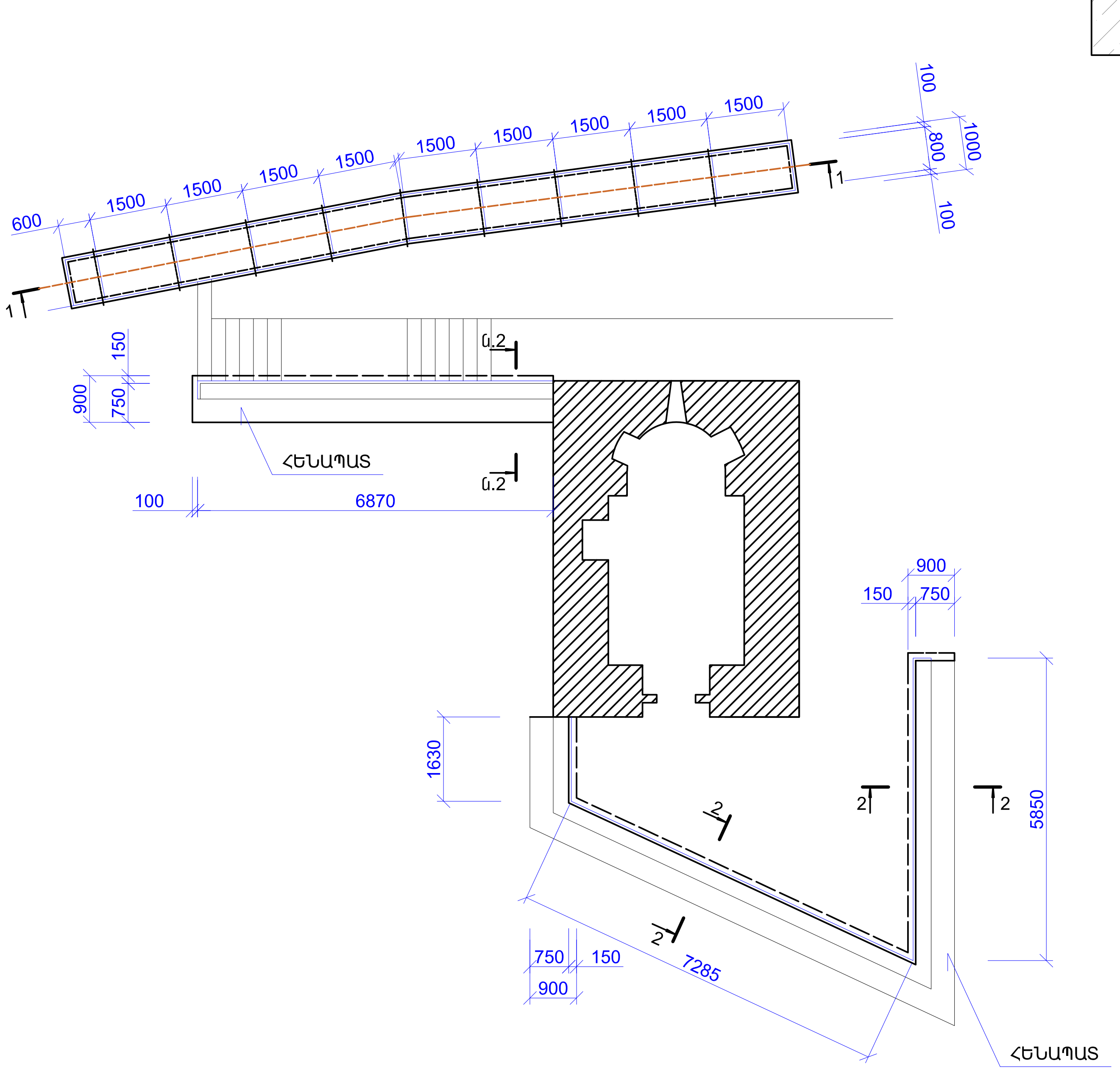

1-1

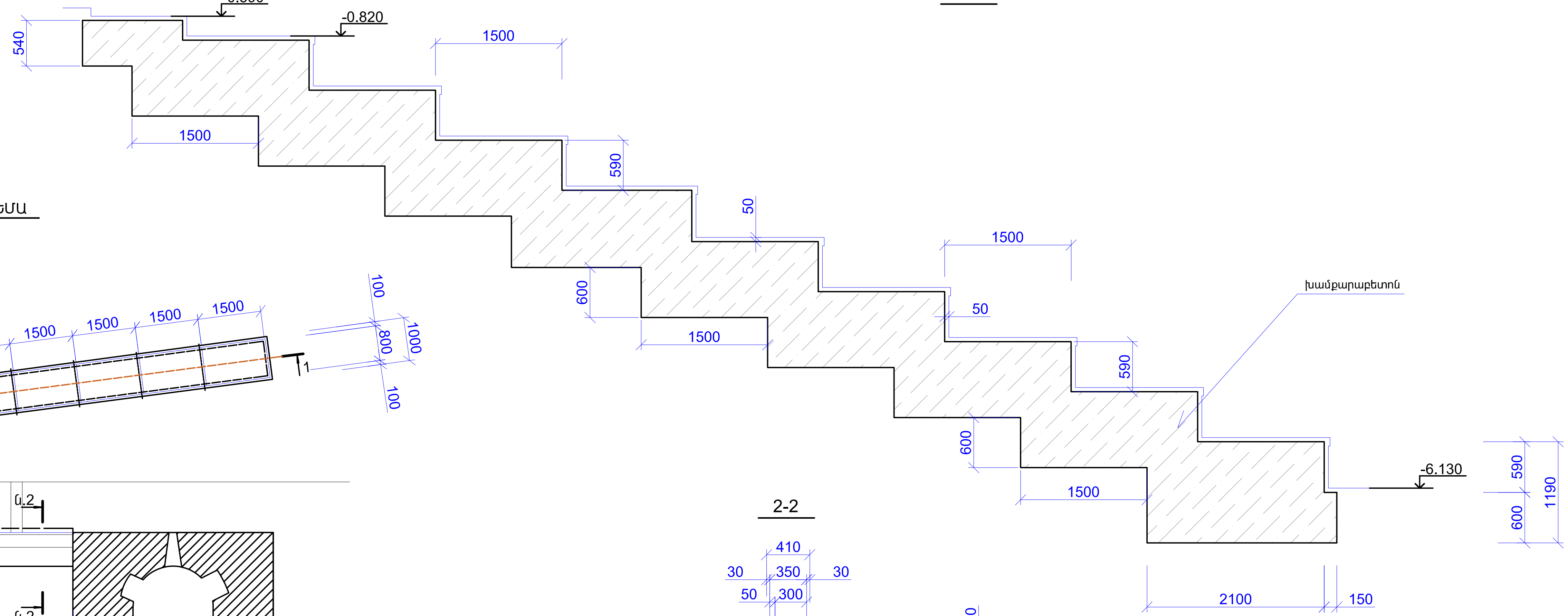

2-2

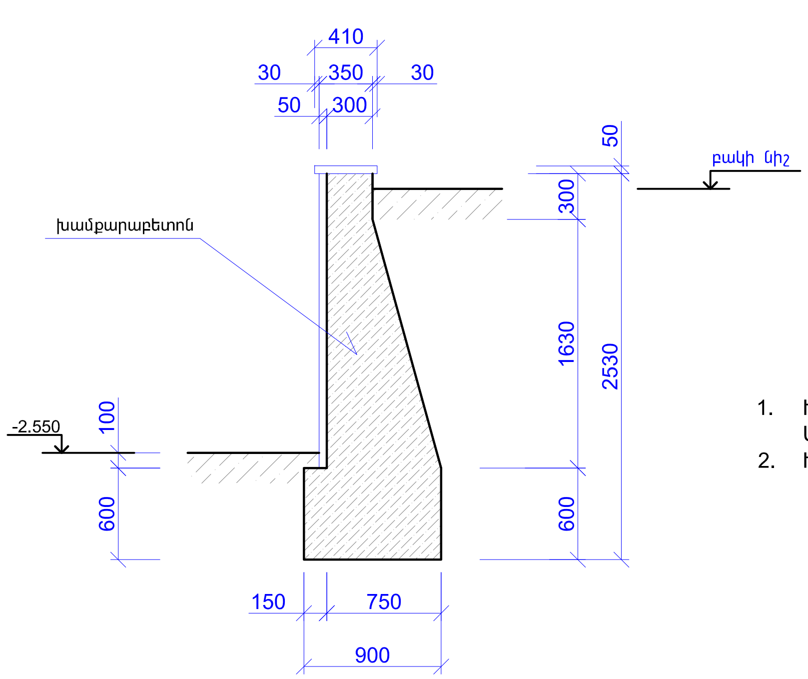

1. ԽԱՄՔԱՐԱԲԵՏՈՆԸ ԻՐԱԿԱՆԱՑՆԵԼ B10 ԴԱՍԻ ԾԱՆՐ ԲԵՏՈՆԻՑ ՄԻՆՉԵՎ 50% ՃԵՂՔՎԱԾ ԲԱԶԱԼՏԻ ԽԱՄՔԱՐԻ ՊԱՐՈՒՆԱԿՈՒԹՅԱՄԲ:
2. ԽԱՄՔԱՐԱԲԵՏՈՆԻ ԸՆԴՀԱՆՈՒՐ ԾԱԽՍԸ 44.8 Մ³:

Տնօրեն	Կ. Վասիլյան		ՀՀ Վայոց Ձորի մարզի, Հորս բնակավայրի ՉԵՍԱՐ ՕՐԲԵԼՅԱՆԻ պալատի և եկեղեցու վերականգնման և տարածքի բարեկարգման նախագիծ:			
ՆԳՃ	Լ. Վասիլյան					
Կոնստրուկտոր	Ա. Հովսեփյան		ԿՈՆՍՏՐՈՒԿՏՈՐԱԿԱՆ	ԳԻՐՔ	ԹԵՐԹ	ԹԵՐԹԵՐ
			ԵԿԵՂԵՑՈՒ ՀԵՆԱՊԱՏԵՐԻ ՍԽԵՄԱ	Կ	15	15
				«ՎԱՍԱՐՏ» ՍՊԸ		

VASART
Architecture & Design